7. MSA415R4CS-1(8.5),MSA415R4CS-1(10),MSA515R4CS-1(10)
エンジンクミタテ、バッテリクミタテ

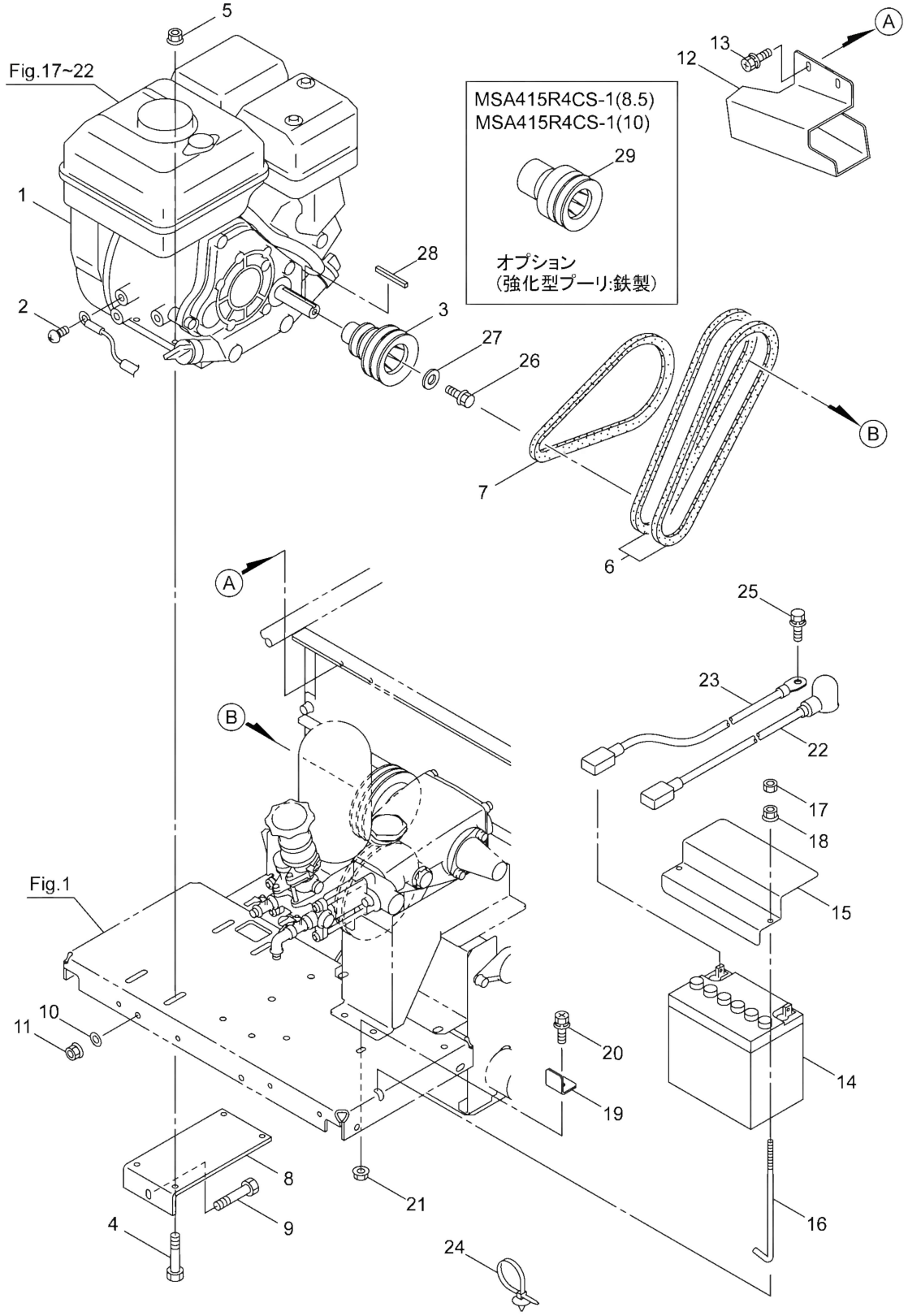

524051-07