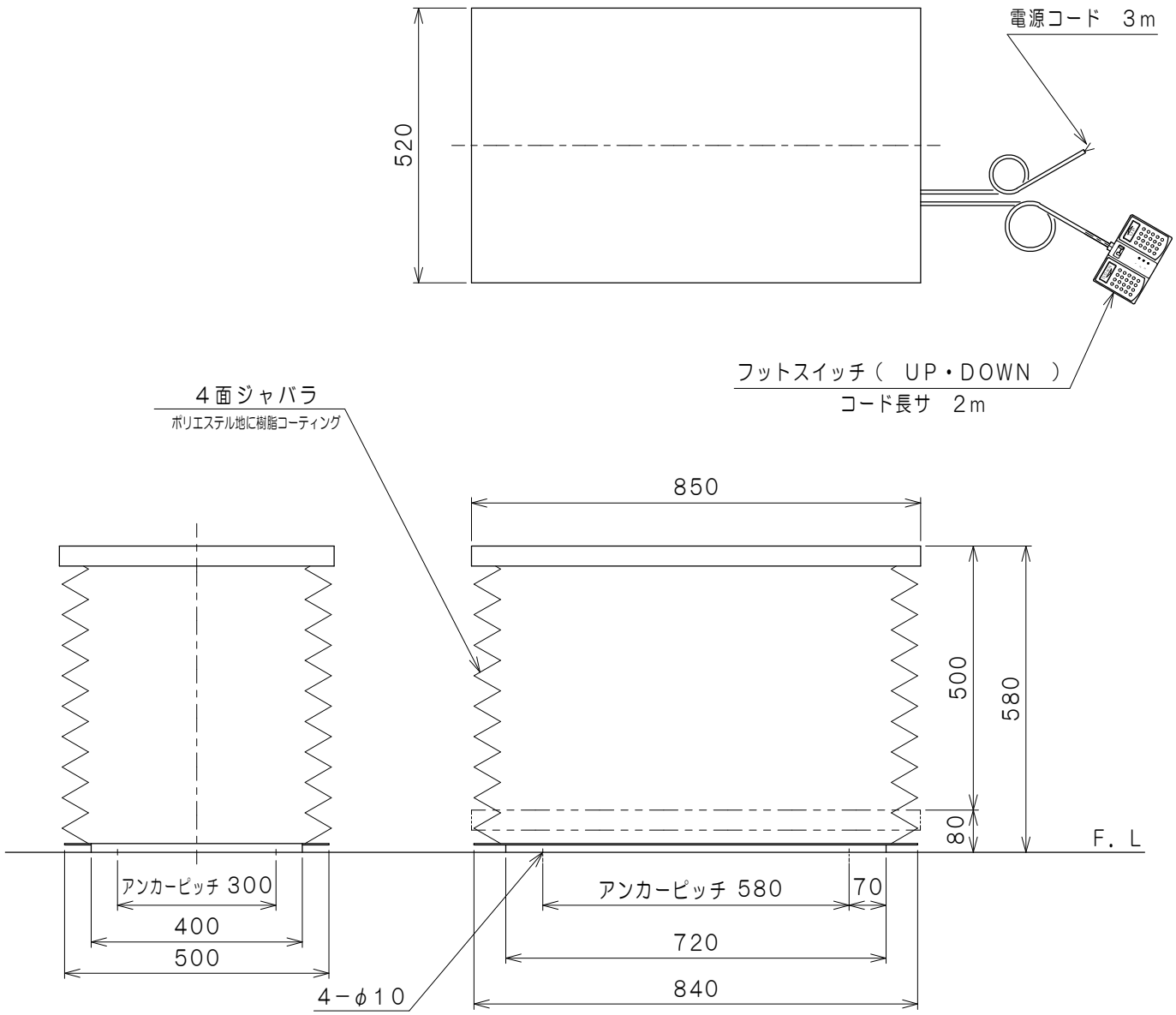

仕　様

型　式	GLL−100−58VJ−200	
均等荷重	100	Kg
テーブル寸法	850L×520W	mm
テーブル高サ	80〜580	mm
ストローク	500	mm
全　長	850	mm
全　巾	520	mm
全　高	80	mm
リフト方式	電動ボールネジ方式	
操作方式	フットスイッチ（マイコン搭載）	
制御方式	ベクトル制御	
モーター	DC90V，70W	
電　源	AC200V，50／60HZ	
上昇時間	約　10　秒	
下降時間	約　10　秒	
上昇端・下降端リードスイッチ付		
最大使用頻度	30回／時	
自　重	約 47	Kg
塗装色（マンセル値）	10R4／13	

品　名	ゴールドリフター	
型　式	GLL−100−58VJ−200	
図面番号		
令和01年11月13日		B−4
検　図	作　図	尺　度
	秋元	1／10
東正車輌株式会社		