2006.2.24

ゴミストッカーLMF10型 アルミ屋根 引き戸仕様
（埋込仕様・基本セット）

据 付 図（1/40）

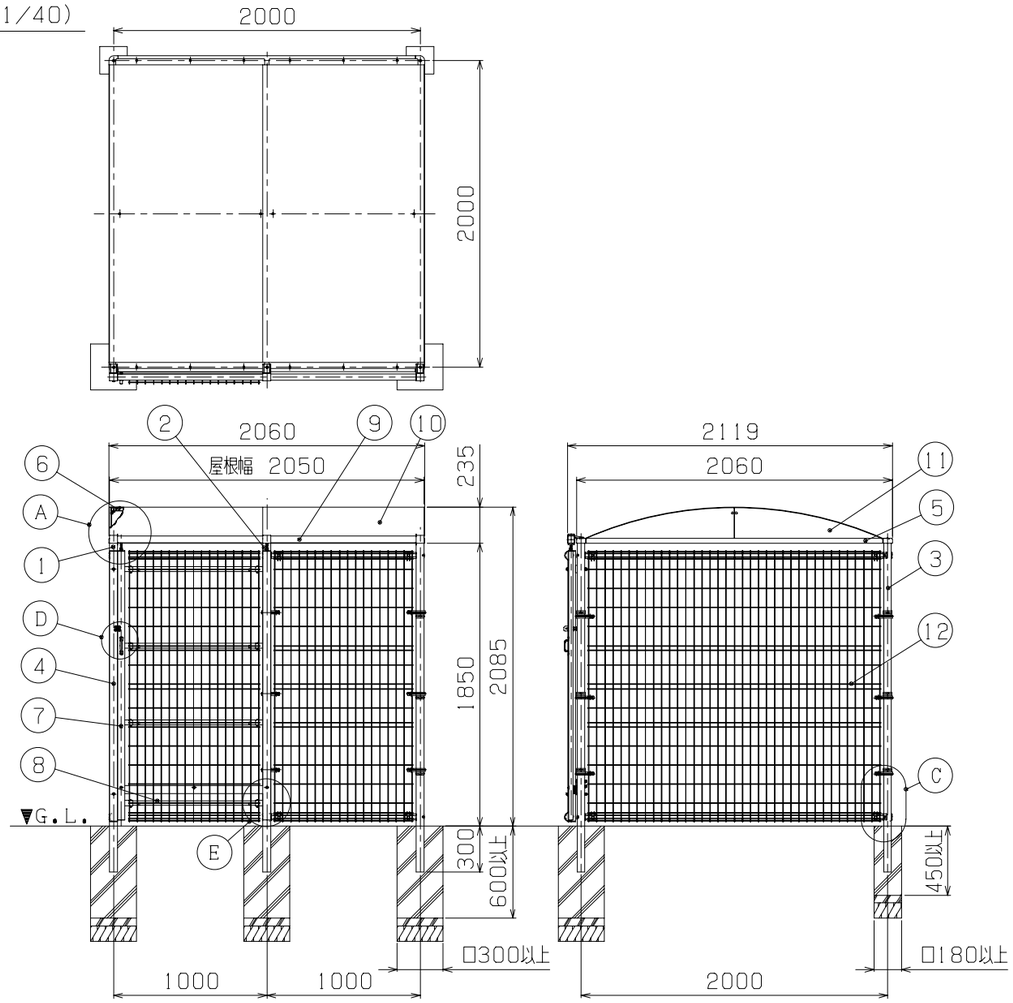

A部詳細図（1/5）

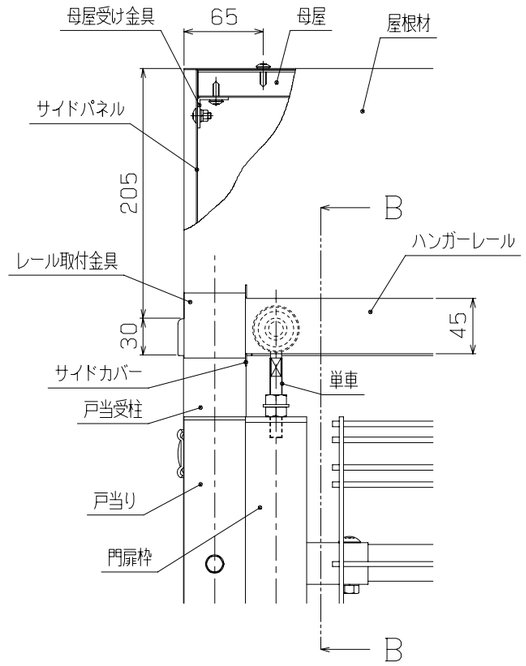

B－B断面図（1/5）

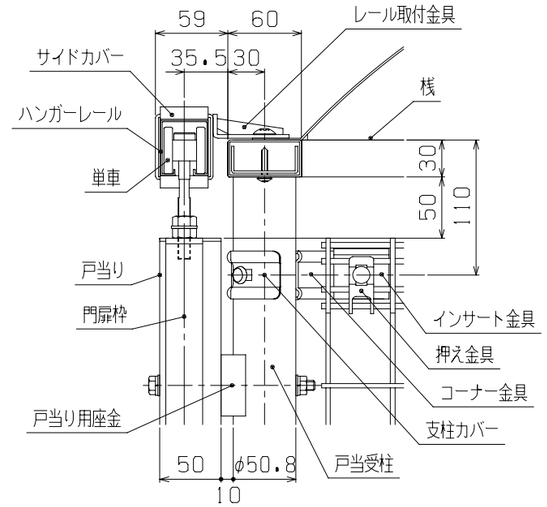

C部詳細図（1/5）

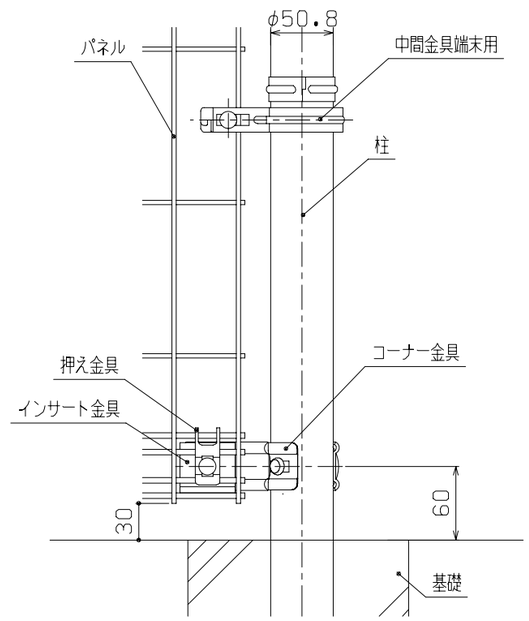

E部側面詳細図（1/5）

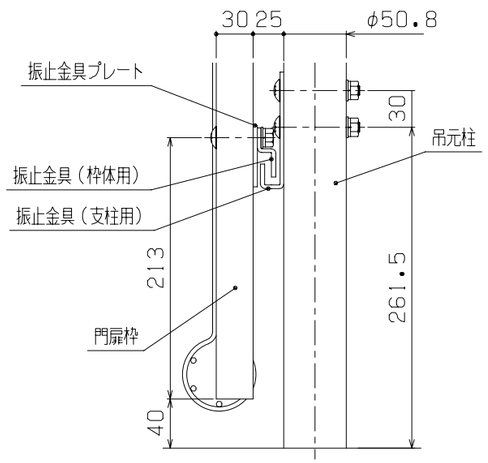

D部詳細図（1/5）

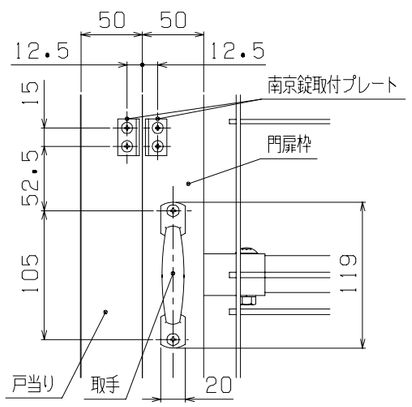

ボルト・ナット類	ステンレス（SUS304） SWCH
組立金具類	冷間圧延鋼板
取手金具	ステンレス（SUS304） 鏡面研磨
ジョイント金具	SGH t2.3 粉体塗装
⑫ メッシュパネル	SWMGH-3 亜鉛メッキ＋流動浸漬塗装
⑪ サイドパネル	アルミ板材 t1.2 陽極酸化・塗装複合皮膜
⑩ 屋根材	アルミ板材 t1.2 陽極酸化・塗装複合皮膜
⑨ ハンガーレール	ステンレス（SUS304）
⑧ 門扉枠（横桟）	STKM 30X20Xt1.0 粉体塗装
⑦ 門扉枠（縦桟）	STKM 50X30Xt1.6 粉体塗装
⑥ 母 屋	アルミ押出形材 陽極酸化・塗装複合皮膜
⑤ 桟	STKM 60X30Xt1.6 粉体塗装
④ 戸当り	STKR 50X50Xt1.6 粉体塗装
③ 柱	STK φ50.8Xt1.6 粉体塗装
② 吊元柱	STK φ50.8Xt1.6 粉体塗装
① 戸当受柱	STK φ50.8Xt1.6 粉体塗装
主 要 部 材	仕 様 （ 材 質 ・ 塗 装 ）
型 式 コ ー ド	GSM10-V2020□□
品 名	ゴミストッカーLMF10型 アルミ屋根 引き戸仕様

四国化成