符号	日　付	変　更　内　容
△		
△		
△		

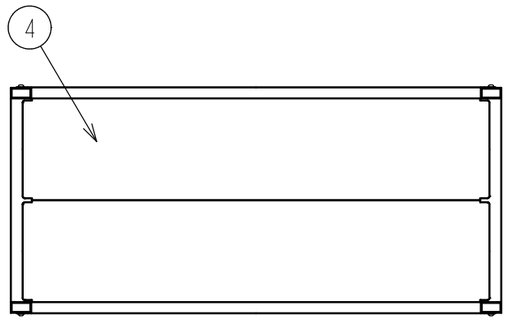

車輪材質と品番の関係

車輪材質	使用キャスター	品番
ゴム	6-1 6-2	STN2-1212RSU4
ナイロンウレタン	6-3 6-4	STN2-1212RNUSU4

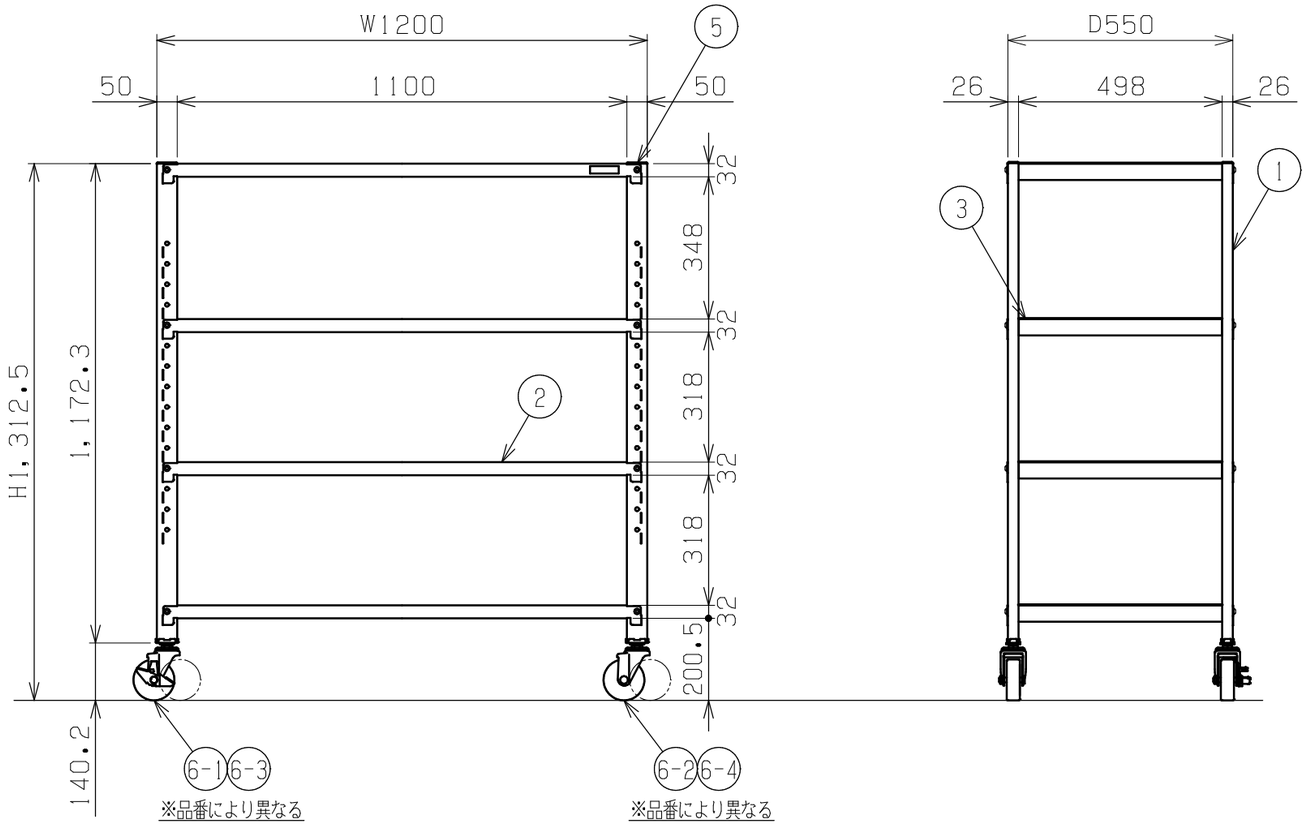

均等耐荷重：250㎏／棚1連当り
100㎏／棚板1段当り
中間棚は50ミリピッチで段替え・増設可能

品番	部品名	1台分数量	材質	備考
6-4	自在キャスター	2	ｽﾁｰﾙ・ﾅｲﾛﾝｳﾚﾀﾝ	M12XP1.75
6-3	自在キャスター（S付）	2	ｽﾁｰﾙ・ﾅｲﾛﾝｳﾚﾀﾝ	M12XP1.75
6-2	自在キャスター	2	スチール・ゴム	M12XP1.75
6-1	自在キャスター（S付）	2	スチール・ゴム	M12XP1.75
5	角栓（黒）	4	樹脂	50X26
4	棚板	8	SUS430 No.4	1.2t
3	段替え用ラチス	4	SUS430 No.4	1.5t
2	ビーム	8	SUS430 No.4	1.2t
1	支柱	2	SUS430 No.4	

作成	2025. 9. 5	3角法	名称	ステンレスサカエキャスターラック
承認	設計	製図	尺度	W1200×D550×H1313×4段
		上田雄	1:15	外観図
株式会社サカエ			図番	葉番