符号	日　付	変　更　内　容
△		
△		
△		

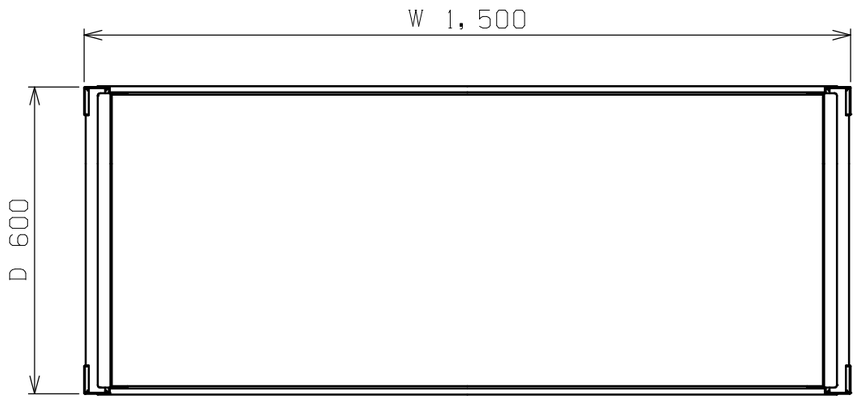

塗装色	品番
サカエグリーン	RKN-5655RCC
サカエホワイトアイボリー	RKN-5655RCCI

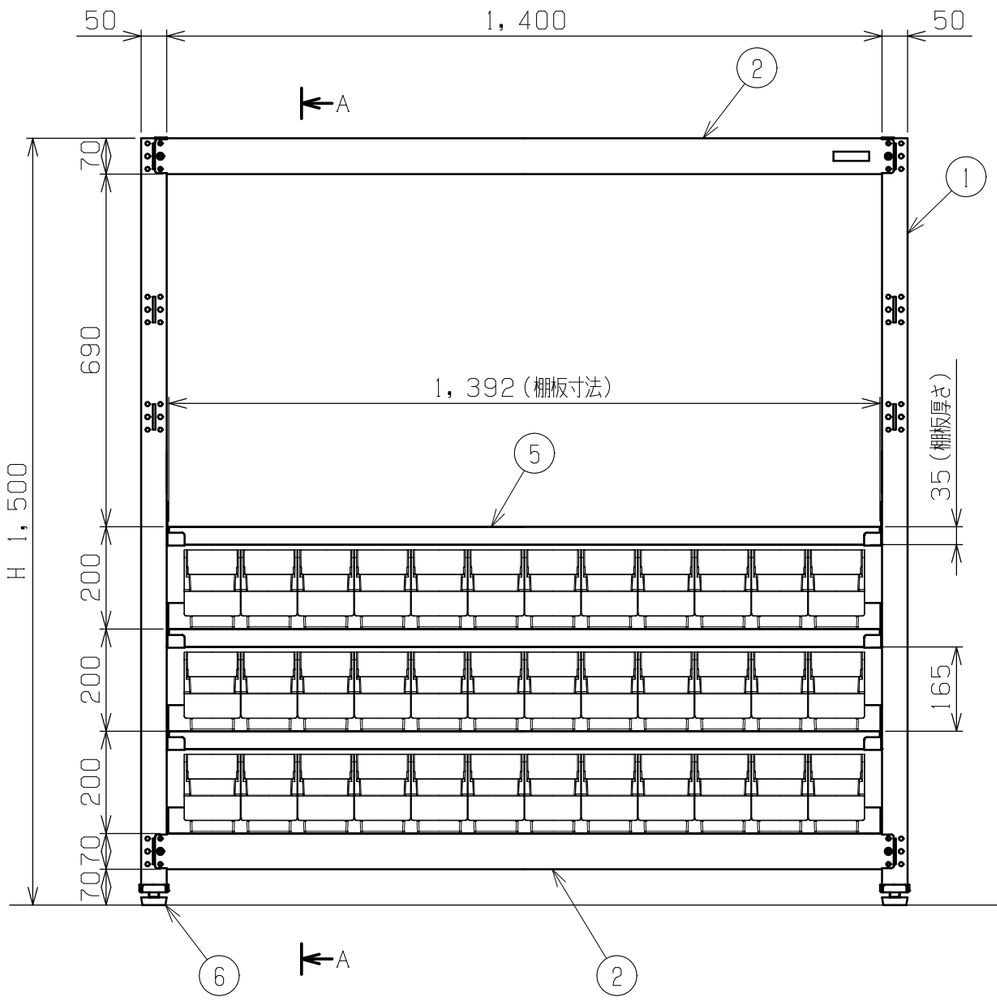

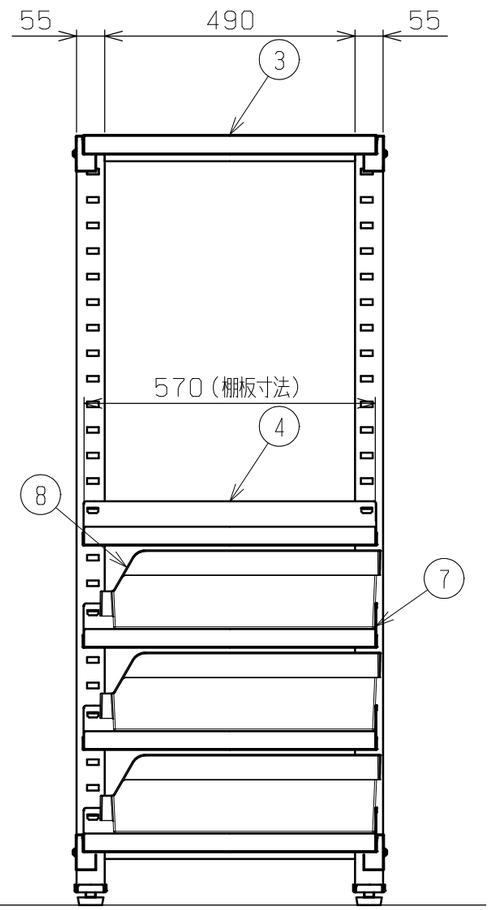

矢視A－A

均等耐荷重（棚1連当り）　：1250kg
均等耐荷重（棚板1枚当り）：　250kg
棚板は50mmピッチで段替え可能

品番	部品名	1台分数量	材質	備考
8	ラックコンテナ	36	RC-612TM	W111XD550XH155
7	L字コボレ止め	3	SPHC-P	
6	アジャスター	4	AJ-1P	M20XP2.5
5	棚板	5	SPCC-SD	
4	棚受	8	SPHC-P	
3	天棚受	2	SPHC-P	
2	ビーム	4	SPHC-P	
1	支柱	2	SPHC-P	

作成	2025.10.3	3角法	名称	RKラック（コンテナ付）
承認	設計	製図	尺度	W1500×D600×H1500
		上田雄	1:12	RKN-5655RCC（I）
				外観図

株式会社サカエ　図番　葉番