符号	日　付	変　更　内　容
△		
△		
△		

品番

SAP-S36CBRNUD

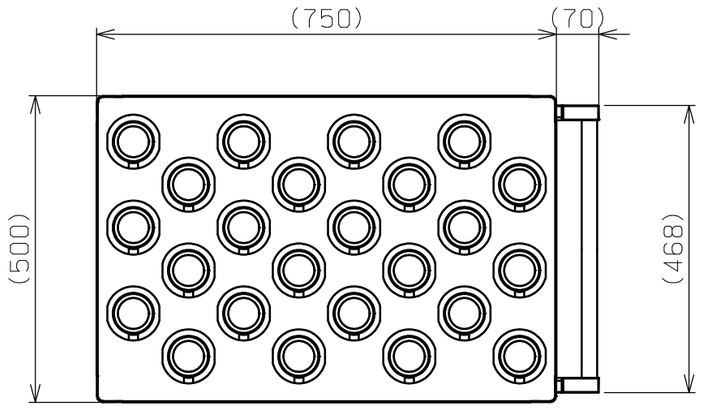

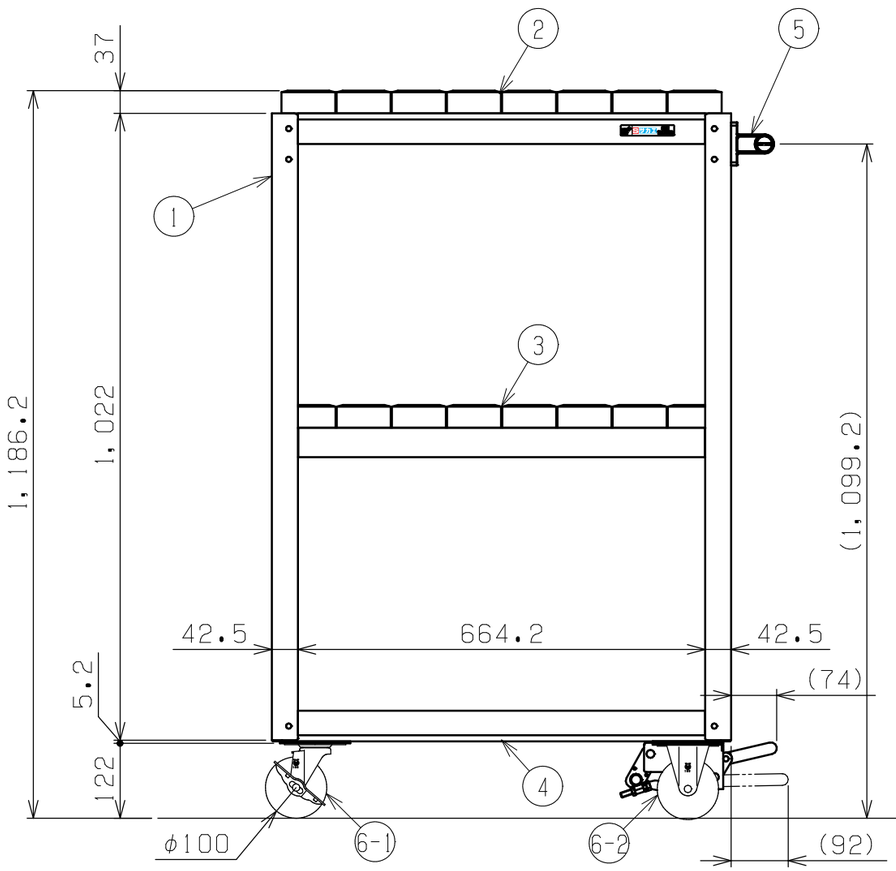

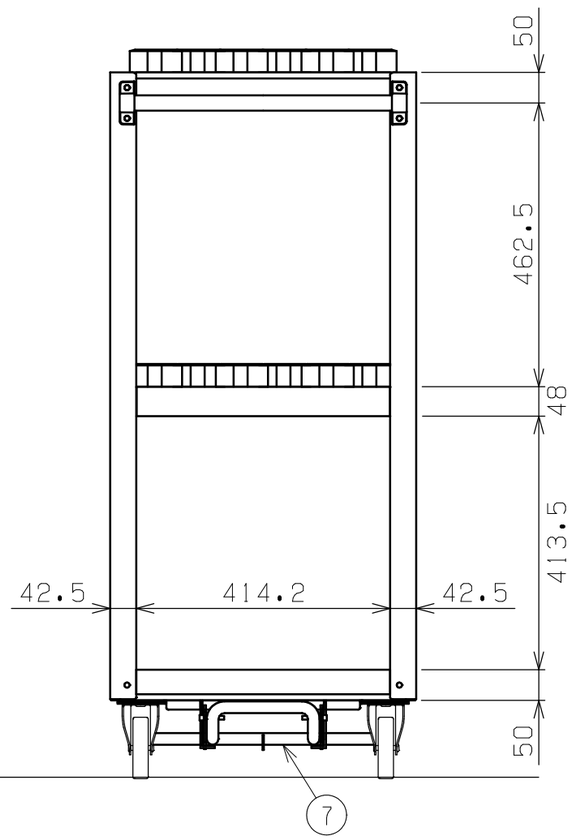

塗装色：ダークグレー色
均等耐荷重：200kg（ワゴン1台当たり）
中棚は50㎜ピッチで移動可能
本製品はNT-40，BT（BBT）-40，
HSK-63（Fタイプ除く），KM-63，
NC5-63，キャプトC6に対応
上向き・下向きどちらでも収納可能
※フットブレーキ取付側は全高が2．3㎜高くなります

品番	部品名	1台分数量	材質	備考
7	フットブレーキ	1	ダークグレー色	
6-2	固定キャスター	2	ナイロンウレタン車	
6-1	自在キャスター（S付）	2	ナイロンウレタン車	
5	取手	1	ICSパイプ/PA	
4	底棚	1	SPCC-SD t1.0	
3	ツーリング中棚	1	SPCC-SD t1.0	AS-40ホルダー：24個
2	ツーリング天棚	1	SPCC-SD t1.0	AS-40ホルダー：24個
1	支柱	4		

作成	2025. 11. 1	3角法	名称	ツーリングワゴン（スーパーワゴンタイプ）
承認	設計	製図	尺度	フットブレーキ付　ツーリング棚AS-40　2段タイプ
		三宅	1：10	W750×D500×H1150
				外観図

株式会社サカエ　図番　葉番