符号	日　付	変　更　内　容
△		
△		
△		

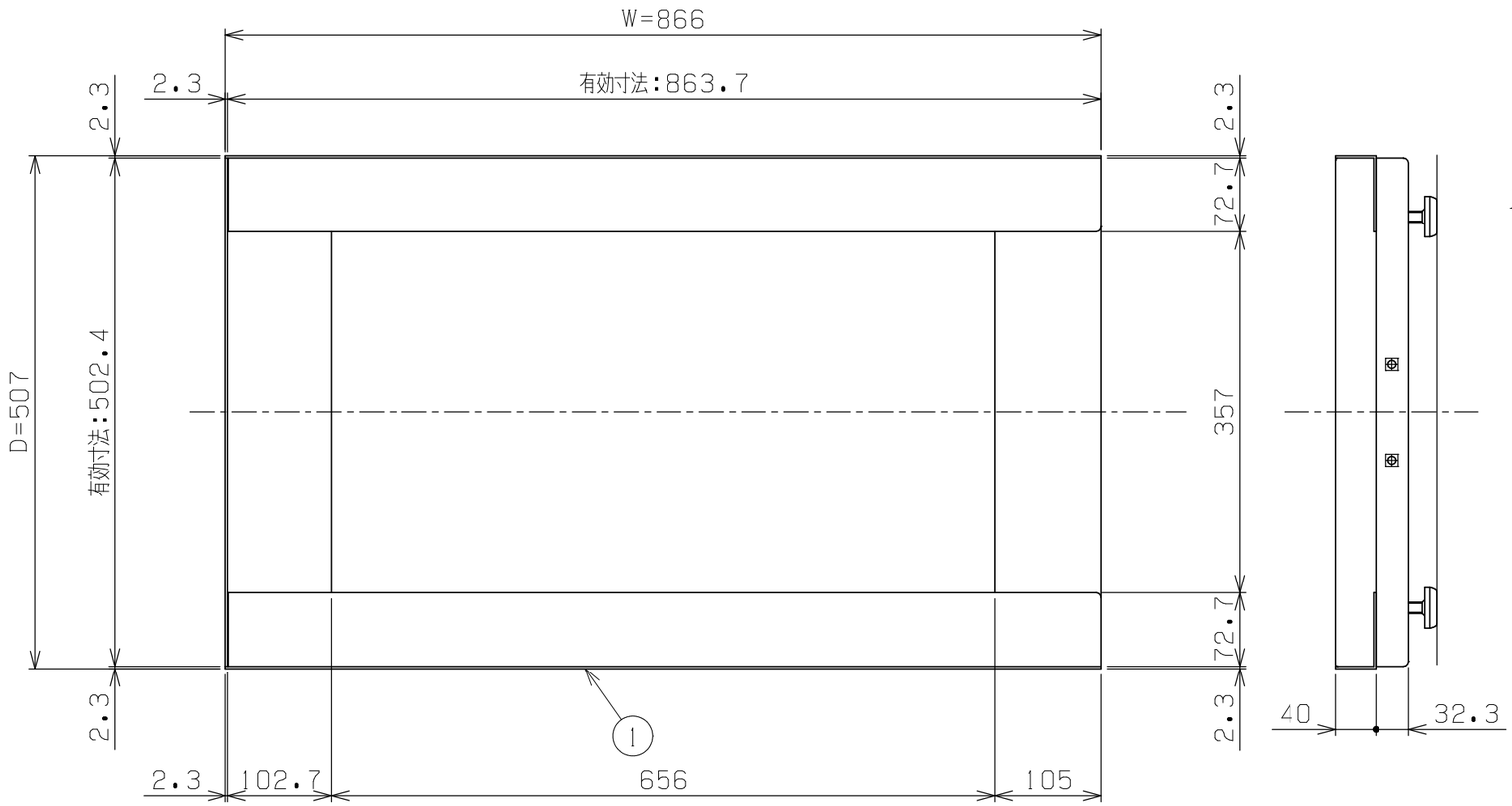

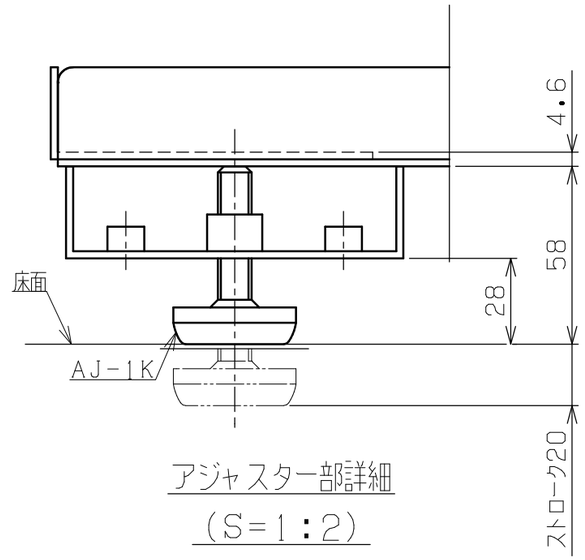

アジャスター部詳細
(S=1:2)

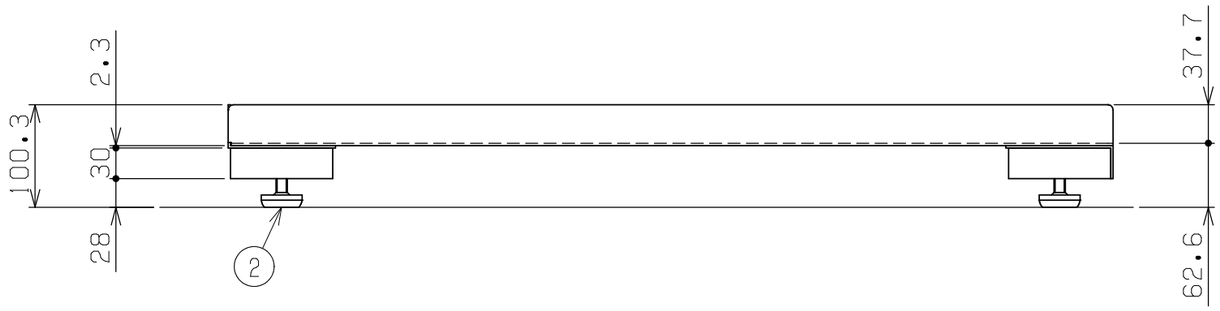

塗装色：サカエダークグレー（抗菌粉体）

品番	部品名	1台分数量	材質	備考
2	アジャスター	4	(規) AJ-1K	M12(P=1.75)
1	ベース	1		

作成	2025.10.2	3角法	名称	アジャスターベース
承認	設計	製図	尺度	WC-ABND
		上田雄	1:2 1:6	外観図

株式会社サカエ　図番　葉番