| 符号 | 日　付 | 変　更　内　容 |
|---|---|---|
| △ | | |
| △ | | |
| △ | | |

品番

SAS-90743TA△△□□

R　…ゴム車
NU…ナイロンウレタン車
SE…サイレントエラストマー車

G…サカエグリーン色
⑤ 改正RoHS10物質対応サカエリューム天板
天板厚さ　22
W…パールホワイト色
⑤ ホワイトポリエステル天板
天板厚さ　【20】

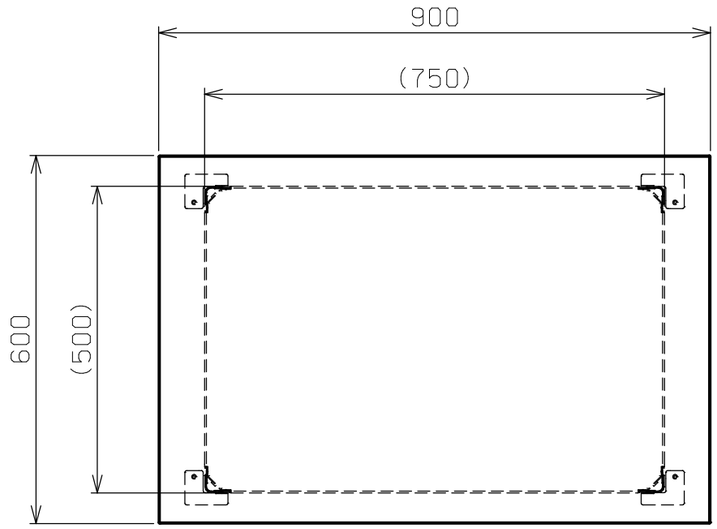


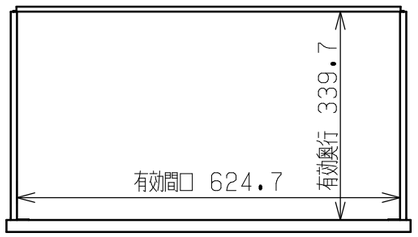


キャビネット詳細寸法

均等耐荷重：200kg（ワゴン1台当たり）
棚板は皿型・フラット型に変更可能
中棚は50㎜ピッチで移動可能
※キャビネットは天棚の下のみ取付可能

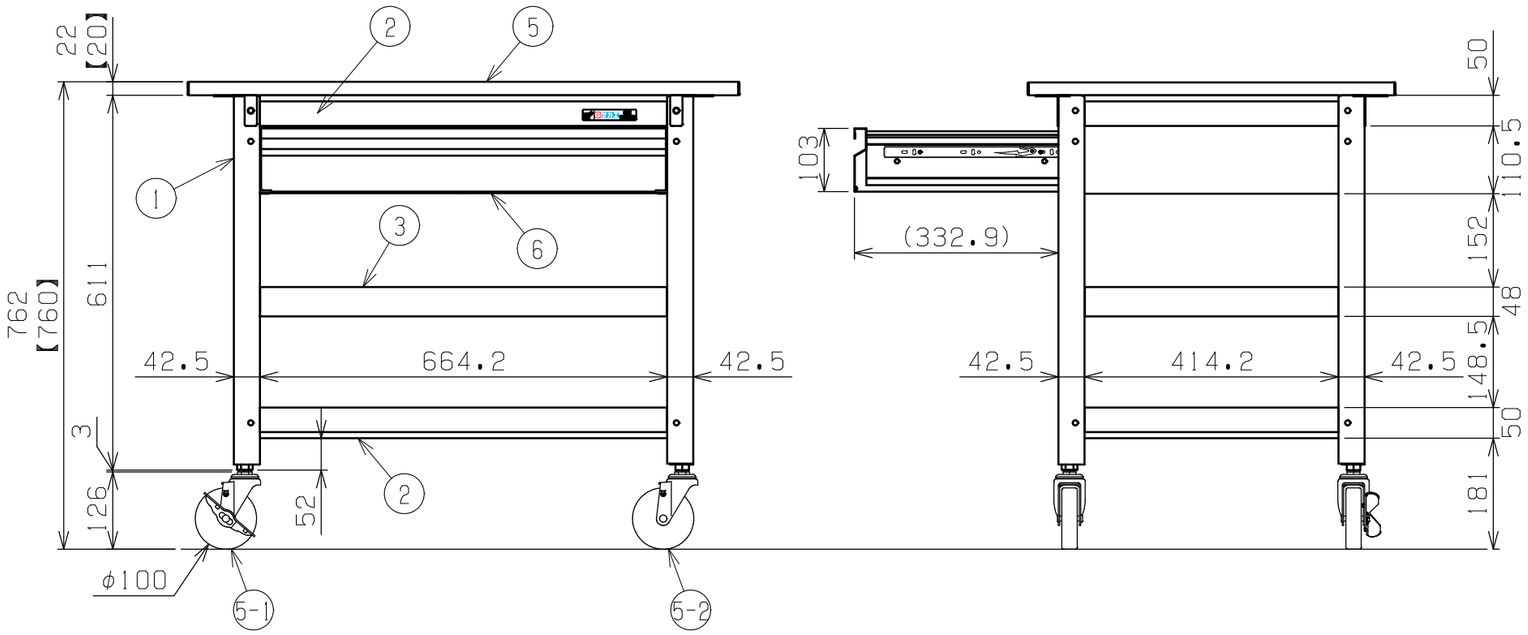


| 品番 | 部品名 | 1台分数量 | 材質 | 備考 |
|---|---|---|---|---|
| 6 | キャビネット | 1 | | |
| 5 | 天板 | 1 | | ※上記参照 |
| 4-2 | 自在キャスター（S無） | 2 | | ※上記参照 |
| 4-1 | 自在キャスター（S付） | 2 | | ※上記参照 |
| 3 | 中棚 | 1 | SPCC-SD | t1.0 |
| 2 | 天底棚 | 2 | SPCC-SD | t1.0 |
| 1 | 支柱 | 4 | | |

| 作成 | 2025.11.1 | 3角法 | 名称 | スーパーワゴン（ねじ込み式キャスタータイプ） |
|---|---|---|---|---|
| 承認 | 設計 | 製図 | 尺度 | 天板・キャビネット付　3段 |
| | | 三宅 | 1:10 | W900×D600×H760 |
| | | | | 外観図 |

株式会社サカエ　図番　葉番