符号	日　付	変　更　内　容
△		
△		
△		

品番

SAS-60883S△△G

R　…ゴム車
NU…ナイロンウレタン車
SE…サイレントエラストマー車

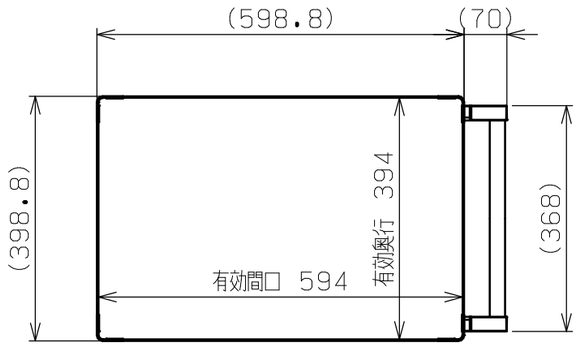

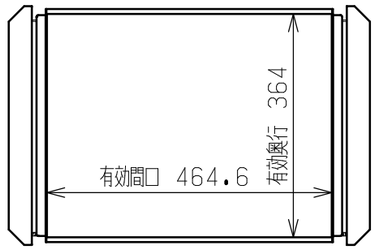

スライド棚寸法詳細

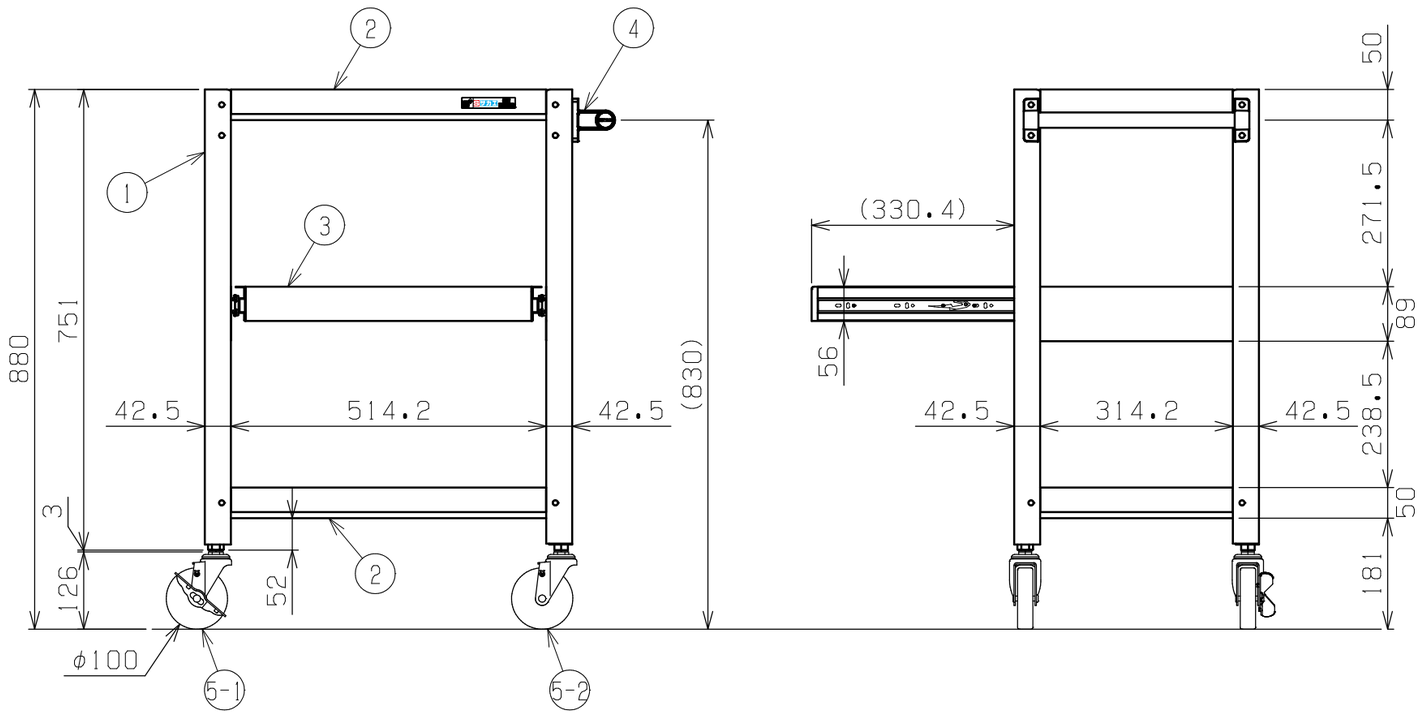

塗装色：サカエグリーン色
均等耐荷重：200kg（ワゴン1台当たり）
棚板は皿型・フラット型に変更可能
スライド棚は50㎜ピッチで移動可能

品番	部品名	1台分数量	材質	備考
5-2	自在キャスター（S無）	2		※上記参照
5-1	自在キャスター（S付）	2		※上記参照
4	取手	1	ICSパイプ/PA	
3	スライド棚	1		
2	天底棚	2	SPCC-SD	t0.8
1	支柱	4		

作成	2025. 11. 1	3角法	名称	スーパーワゴン（ねじ込み式キャスタータイプ）
承認	設計	製図	尺度	スライド棚付　3段
		三宅	1:10	W600×D400×H880
				外観図

株式会社サカエ　図番　葉番