符号	日　付	変　更　内　容
△		
△		
△		

品番

SAS-75883F△△□□

R　…ゴム車
NU…ナイロンウレタン車
SE…サイレントエラストマー車

G…サカエグリーン色
W…パールホワイト色
I…サカエホワイトアイボリー色
D…ダークグレー色

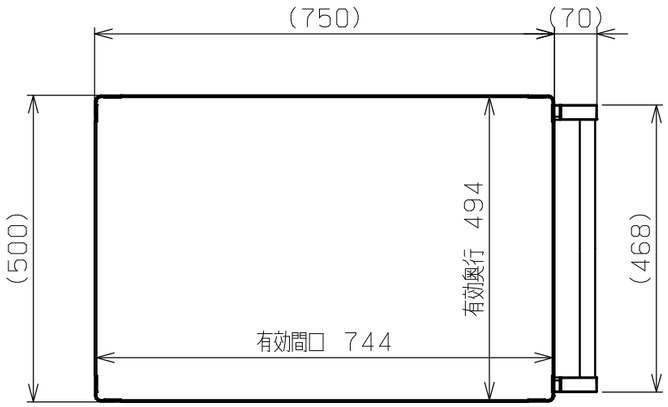

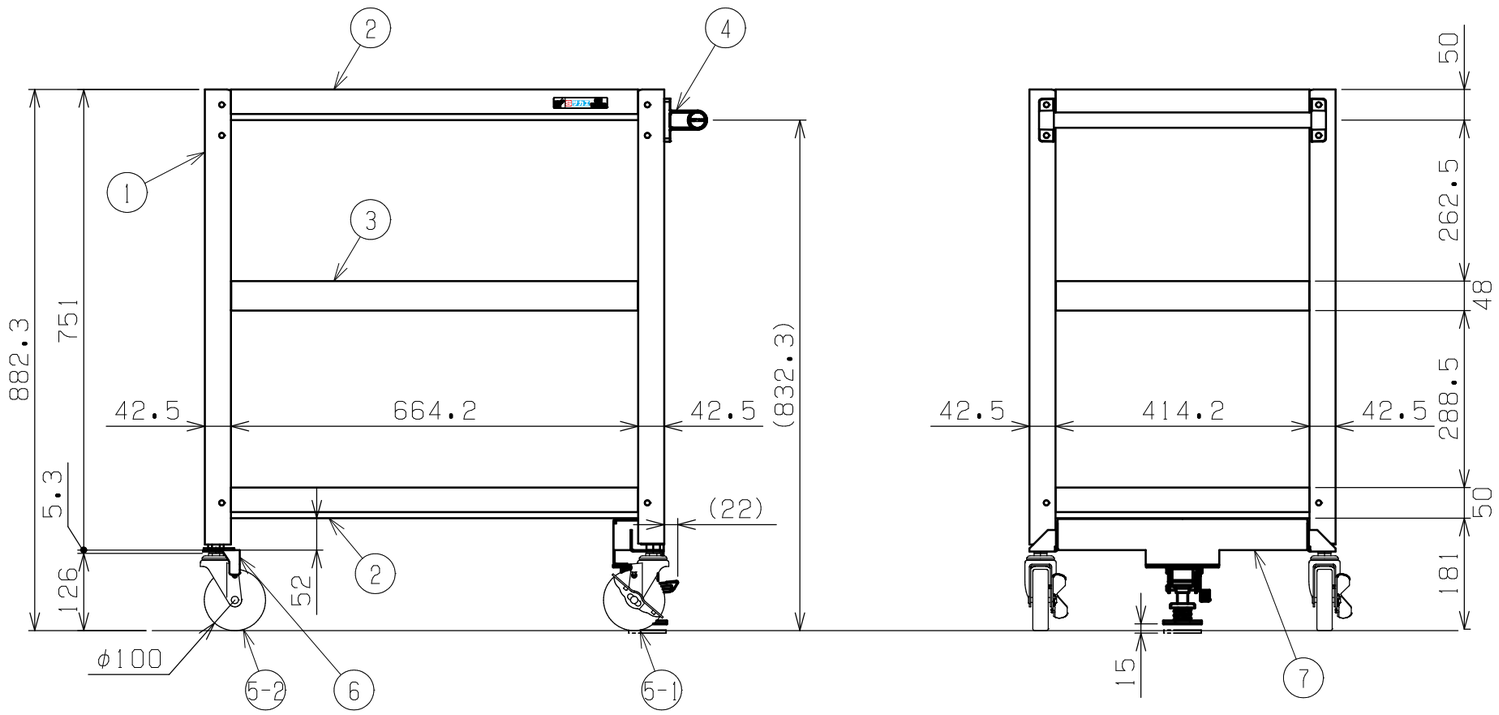

均等耐荷重：200kg（ワゴン1台当たり）
棚板は皿型・フラット型に変更可能
中棚は50㎜ピッチで移動可能

品番	部品名	1台分数量	材質	備考
7	フロアストッパー	1	ユニクロメッキ	
6	直進安定金具	2	ユニクロメッキ	JK-B
5-2	自在キャスター（S無）	2		※上記参照
5-1	自在キャスター（S付）	2		※上記参照
4	取手	1	ICSパイプ/PA	
3	中棚	1	SPCC-SD	t1.0
2	天底棚	2	SPCC-SD	t1.0
1	支柱	4		

作成	2025.11.1	3角法	名称	スーパーワゴン（ねじ込み式キャスタータイプ）
承認	設計	製図	尺度	フロアストッパー付　3段
		三宅	1:10	W750×D500×H880
				外観図

株式会社サカエ　図番　葉番