符号	日　付	変　更　内　容
△		
△		
△		

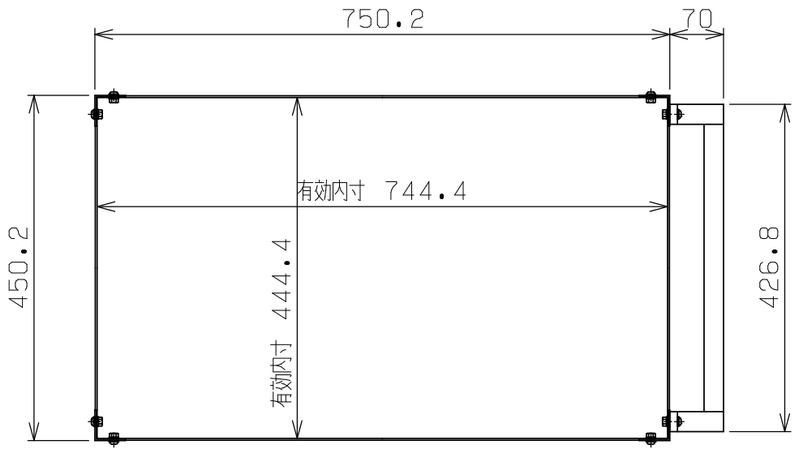

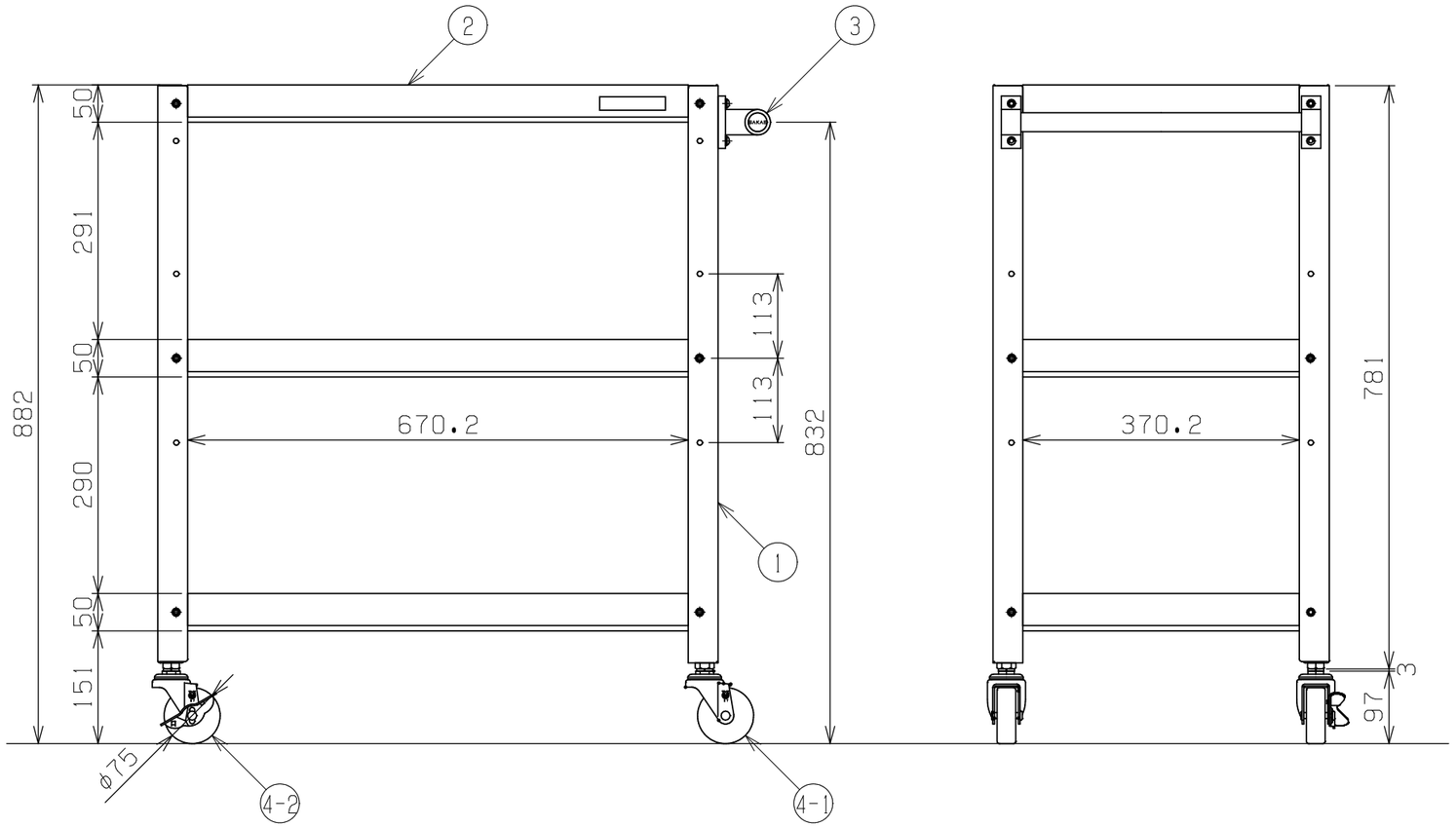

キャスター材質(4-1)(4-2)	塗装色	品番
ゴム車	サカエグリーン	SRJ-74883RG
	パールホワイト	SRJ-74883RW
	サカエダークグレー	SRJ-74883RD
ナイロンウレタン車	サカエグリーン	SRJ-74883NUG
	パールホワイト	SRJ-74883NUW
	サカエダークグレー	SRJ-74883NUD
サイレントゴム車	サカエグリーン	SRJ-74883SRG
	パールホワイト	SRJ-74883SRW
	サカエダークグレー	SRJ-74883SRD

均等耐荷重：150kg

棚板は皿型・フラット型に変更可能

※サイレントゴム車は全長+5㎜となります

品番	部品名	1台分数量	材質	備考
4-2	ねじ込みキャスター(S付)	2	上記参照	M12XP1.75
4-1	ねじ込みキャスター(S無)	2	上記参照	M12XP1.75
3	取手	1		
2	棚板	3	SPCC-SD	t0.8
1	支柱	4	SPHC-P	t2.0

作成	2025. 11. 1	3角法	名称	スペシャルワゴン　重量タイプ
承認	設計	製図	尺度	W750×D450×H880
		三宅	1:2 1:8	外観図

株式会社サカエ　図番　葉番