符号	日　付	変　更　内　容
△		
△		
△		

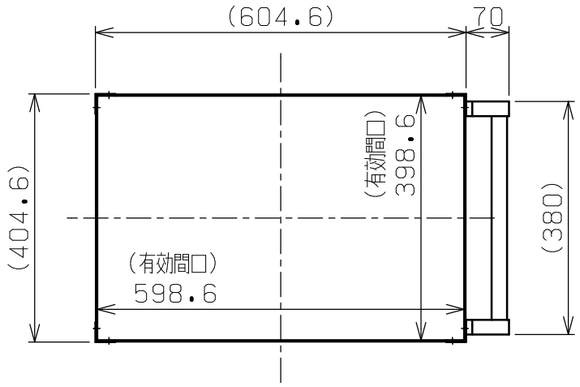

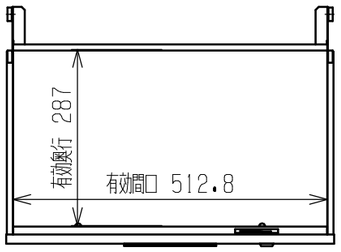

引出し寸法詳細

品番

SR-60883TA△△□□

E …エラストマー車	G …サカエグリーン色 W …パールホワイト色
NU…ナイロンウレタン車	

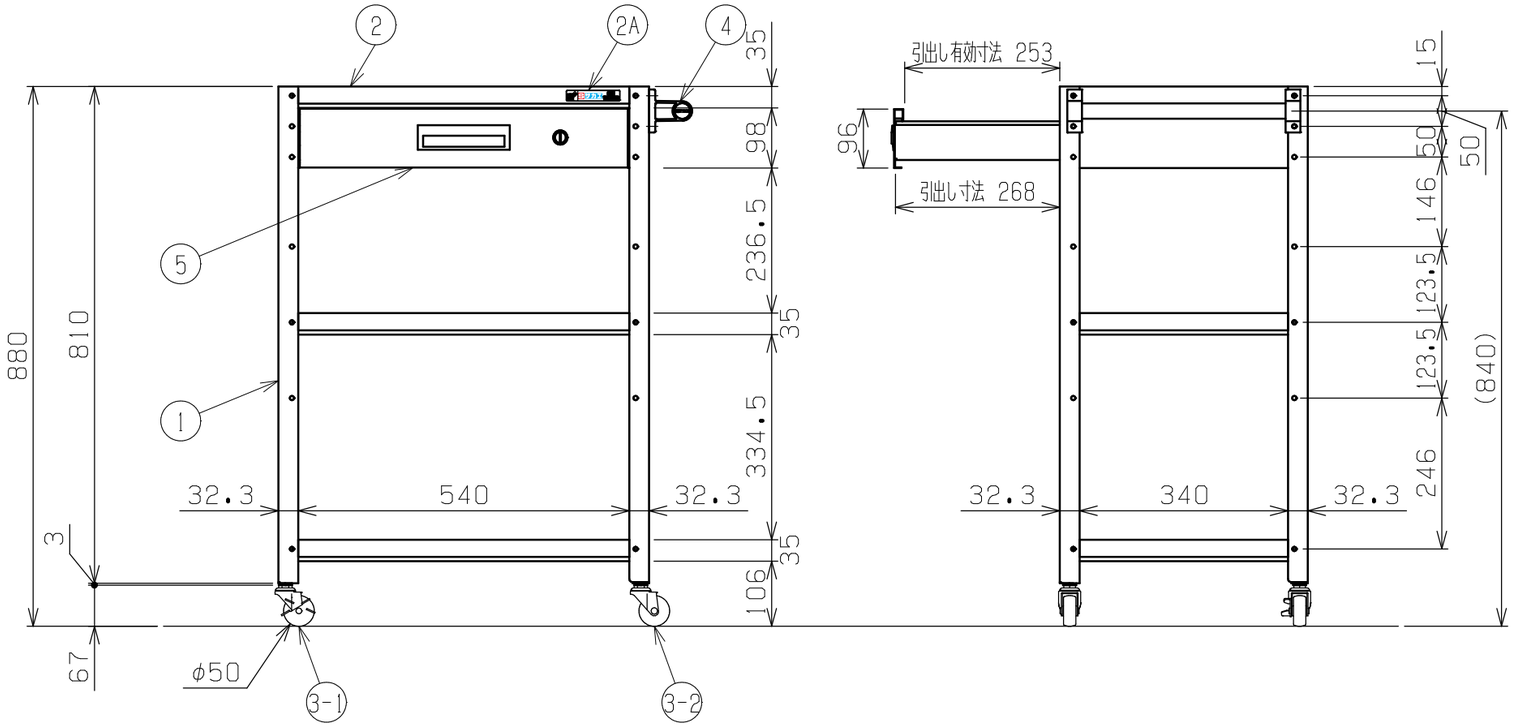

均等耐荷重　：100kg（ワゴン1台当たり）
引出し耐荷重：20kg（引出し1台当たり）
棚板は皿型・フラット型に変更可能
※キャビネット取付の場合は最上棚皿型のみ
※キャビネットは最上棚の下にのみ取付可能

品番	部品名	1台分数量	材質	備考
5	キャビネット	1		
4	取手	1		
3-2	自在キャスター（S無）	2		※上記参照
3-1	自在キャスター（S付）	2		※上記参照
2A	SIAAサカエシール（大）	1		80×18
2	棚板	3	SPCC-SD	t0.7
1	支柱	4	SPHC-P	t2.0

作成	2025.10.1	3角法	名称	スペシャルワゴン軽量タイプ 取手・キャビネット付 W600×D400×H880　3段タイプ 外観図
承認	設計	製図	尺度	
		大迫	1:10	

株式会社サカエ　図番　葉番