符号	日　付	変　更　内　容
△		
△		
△		

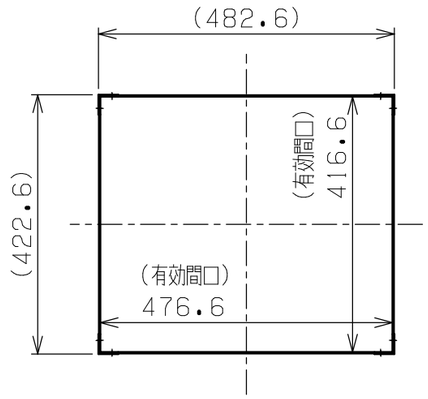

品番

SR-44884△△□□

E …エラストマー車	G …サカエグリーン色
NU…ナイロンウレタン車	W …パールホワイト色
	I …サカエホワイトアイボリー色
	D …ダークグレー色

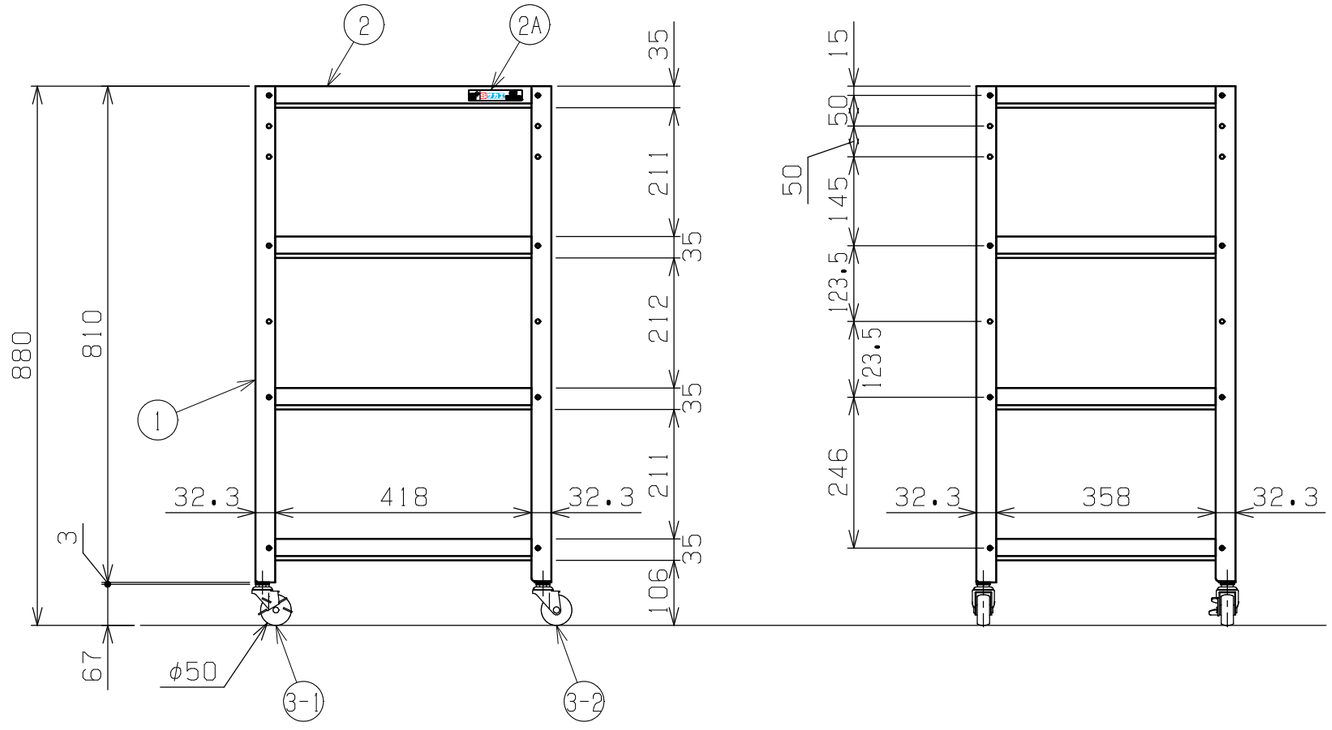

均等耐荷重：100kg（ワゴン1台当たり）
棚板は皿型・フラット型に変更可能
※天面の棚をフラット型に変更した場合全高＋3ミリとなります

品番	部品名	1台分数量	材質	備考
3-2	自在キャスター（S無）	2		※上記参照
3-1	自在キャスター（S付）	2		※上記参照
2A	SIAAサカエシール（大）	1		80X18
2	棚板	4	SPCC-SD	t0.7
1	支柱	4	SPHC-P	t2.0

作成	2025. 10. 6	3角法	名称	スペシャルワゴン軽量タイプ
承認	設計	製図	尺度	基本体
		大迫	1：10	W480×D420×H880　4段タイプ
				外観図

株式会社サカエ　図番　葉番