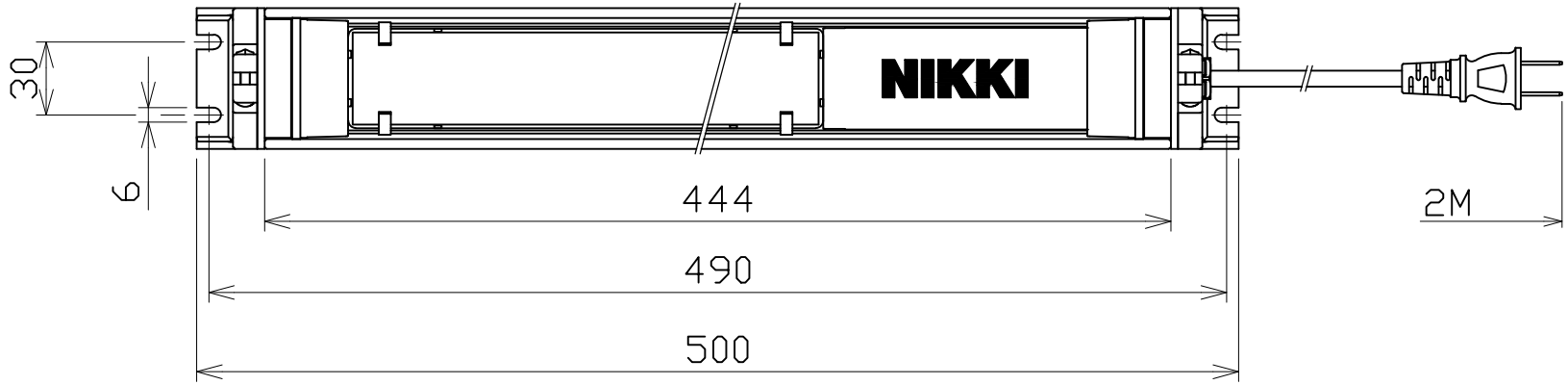

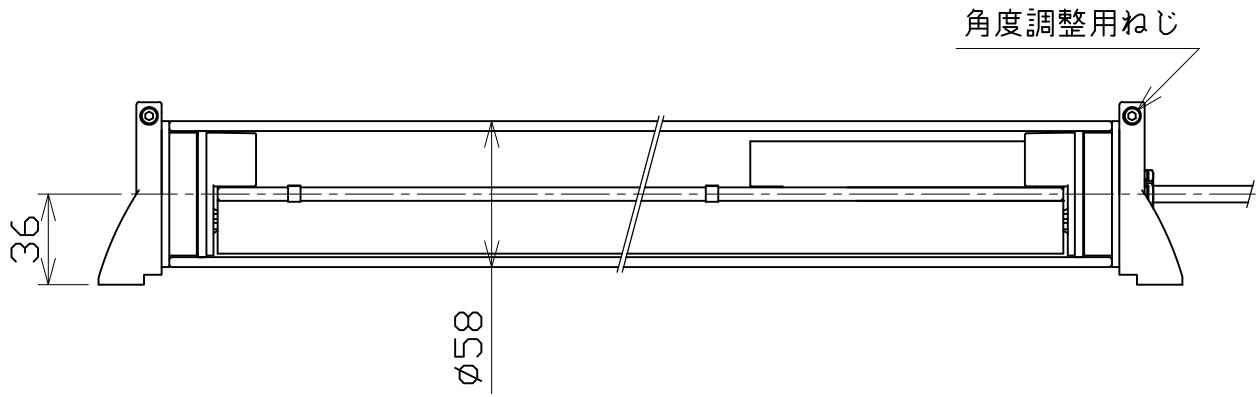

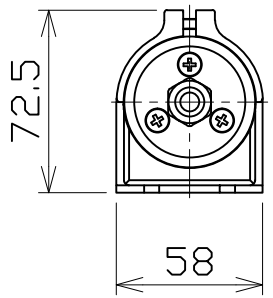

納入仕様:

1.入力電源:AC100-120V(50/60Hz)
2.消費電力:7.5W
3.防水規格:IP67
4.チューブ管材質:ガラス
5.電源部:定電流回路
6.ケーブル:VCTF0.75mm²x2C 2M
プラグ付属

日付	2024.10.08			尺度	NOT/S	品名	型番
製図	黎彦緯	検図	林彦旭	承認		LED LIGHT	NLM20SG-AC-SN2
日機株式会社						図面番号 ND850159	変更