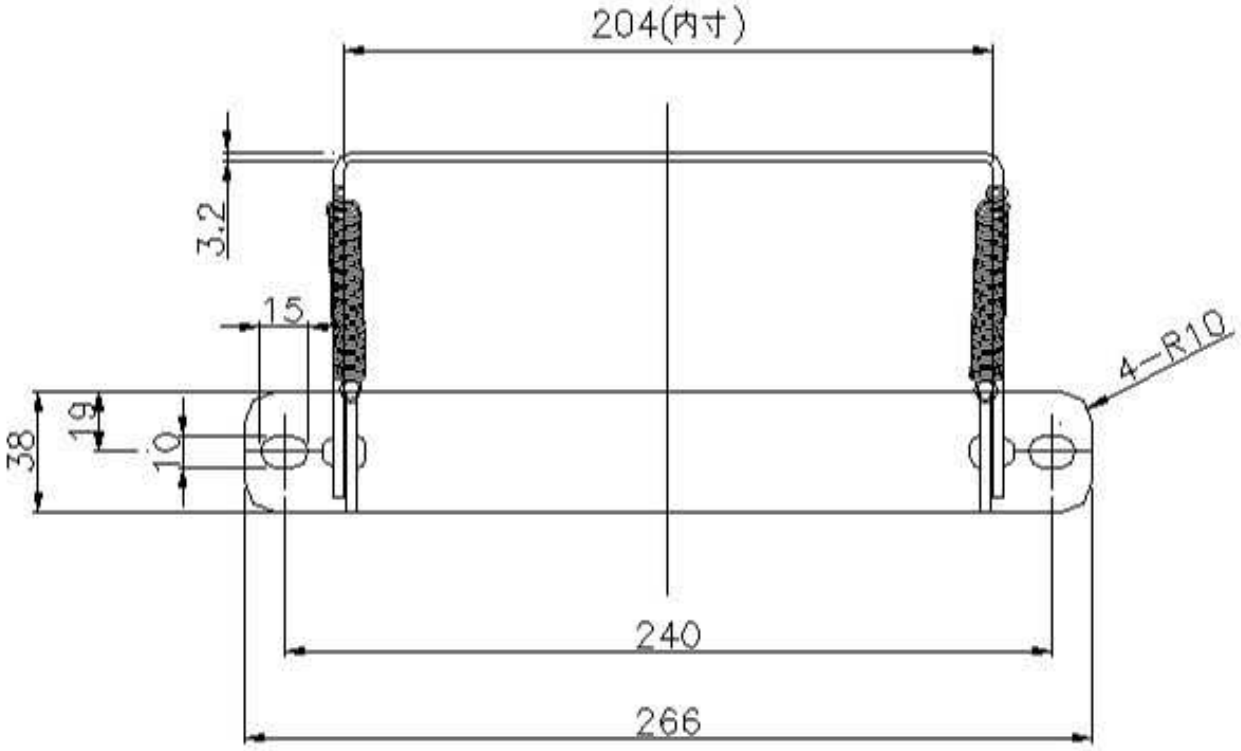
204(内寸)
3.2
15
4-R10
38
19
10
240
266

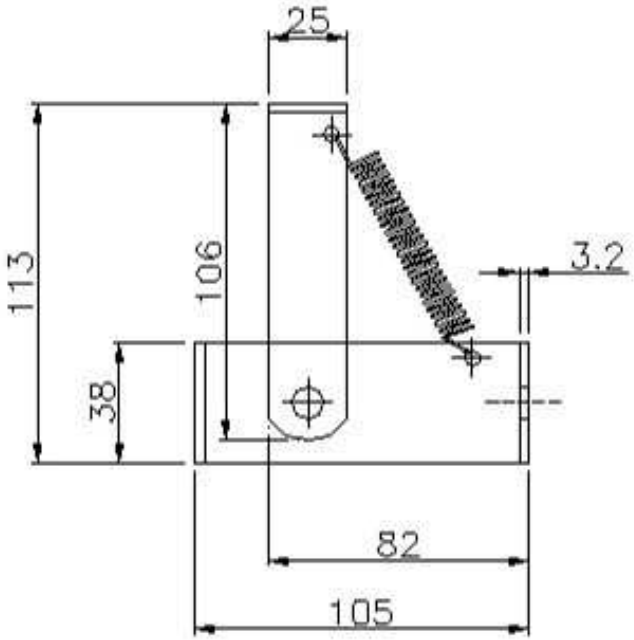
25
113
106
3.2
38
82
105