1セット2本

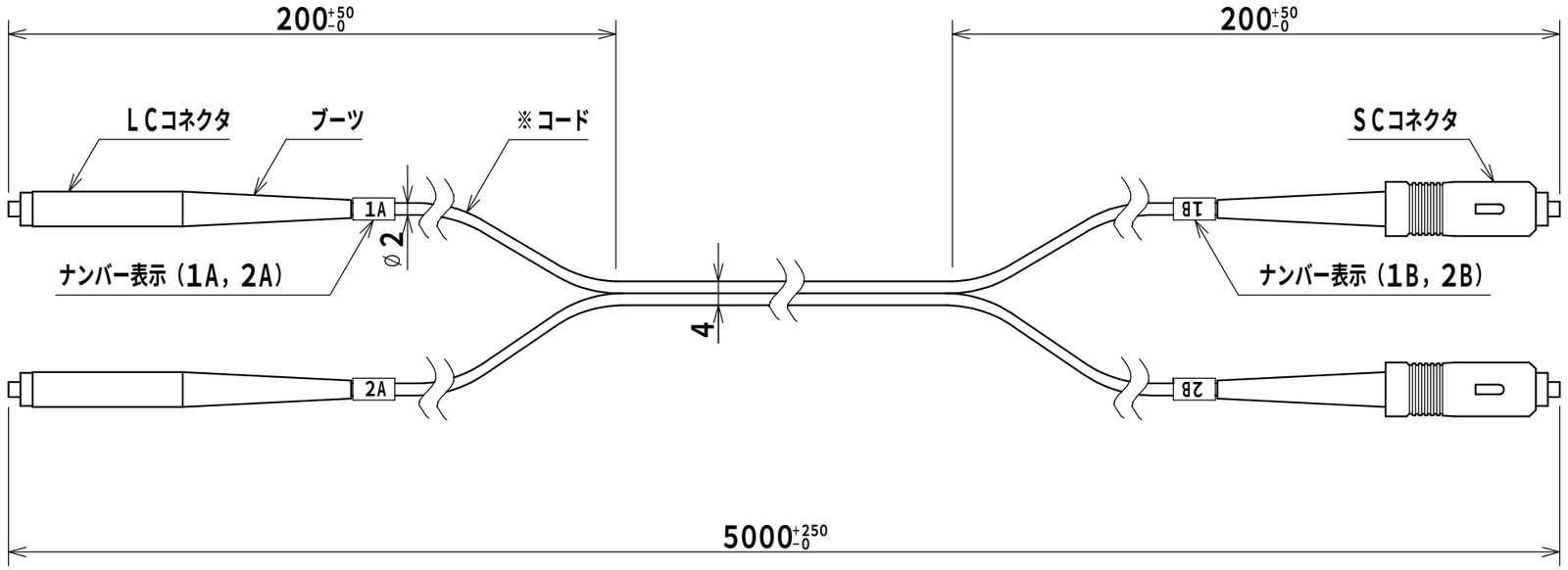

製品仕様		
光ファイバ心線仕様		
	ファイバ種別	シングルモード
	モードフィールド径	9．2±0．4μm
	クラッド径	125±0．7μm
コネクタ仕様		
	種類	SC
		LC
	研磨	UPC
	接続損失	0．3dB以下
	反射減衰量	50dB以上
コネクタ色		青色
ブーツ色	SC	青色
	LC	白色
コード外被色		黄色

備考
※許容曲げ半径30mm、15mm 両方に対応

品名	両端光コネクタ付メガネコード（2心） SPX12-2SCLC50-0S2
図番	1/1

A3基準	尺度	1:1	設計	野田	製図	野田	検図	鈴木

作成日 2023年 11月 21日

© NITTO KOGYO CORPORATION

日東工業株式会社