## 1セット2本

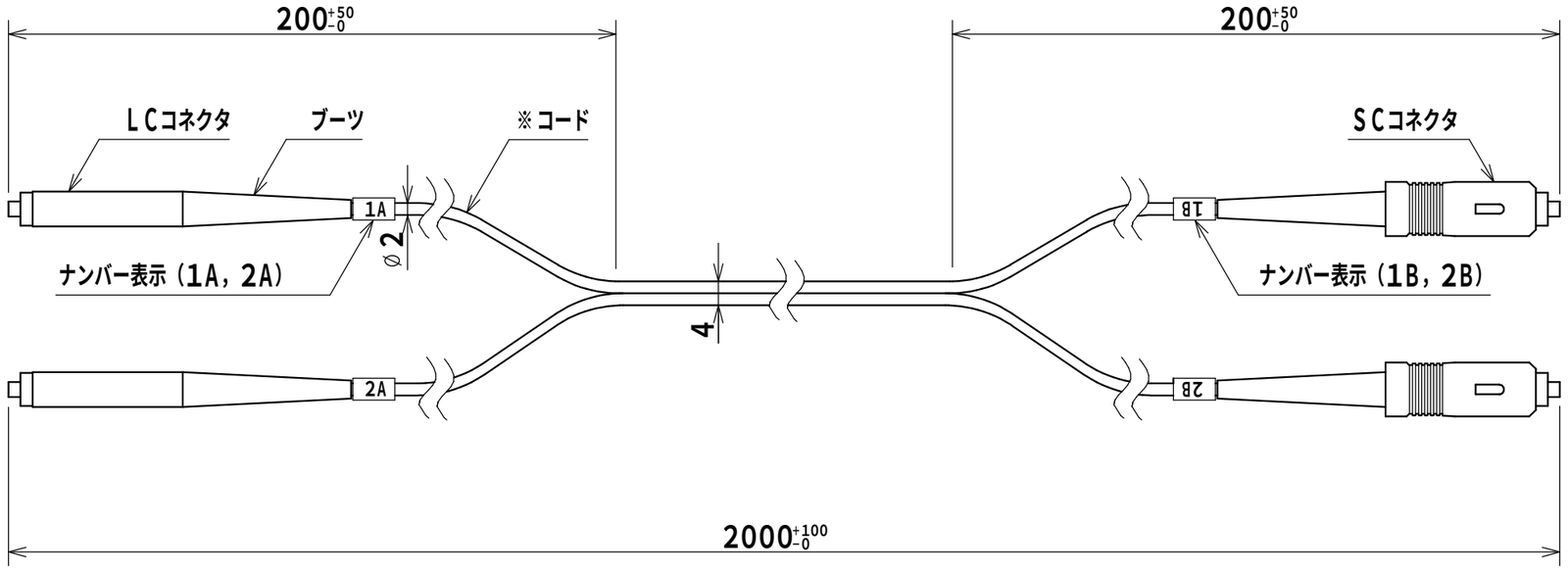


| 製品仕様 | | |
|---|---|---|
| 光ファイバ心線仕様 | | |
| | ファイバ種別 | シングルモード |
| | モードフィールド径 | 9．2±0．4μm |
| | クラッド径 | 125±0．7μm |
| コネクタ仕様 | | |
| | 種類 | SC |
| | | LC |
| | 研磨 | UPC |
| | 接続損失 | 0．3dB以下 |
| | 反射減衰量 | 50dB以上 |
| コネクタ色 | | 青色 |
| ブーツ色 | SC | 青色 |
| | LC | 白色 |
| コード外被色 | | 黄色 |

| 備考 |
|---|
| ※許容曲げ半径30mm、15mm<br>両方に対応 |

| 品名 | 両端光コネクタ付メガネコード（2心）<br>SPX12-2SCLC20-0S2 |
|---|---|
| 図番 | 1/1 |

| A3基準 | 尺度 | 1:1 | 設計 | 野田 | 製図 | 野田 | 検図 | 鈴木 |
|---|---|---|---|---|---|---|---|---|

作成日 2023年 11月 21日

© NITTO KOGYO CORPORATION

日東工業株式会社