## 1セット2本

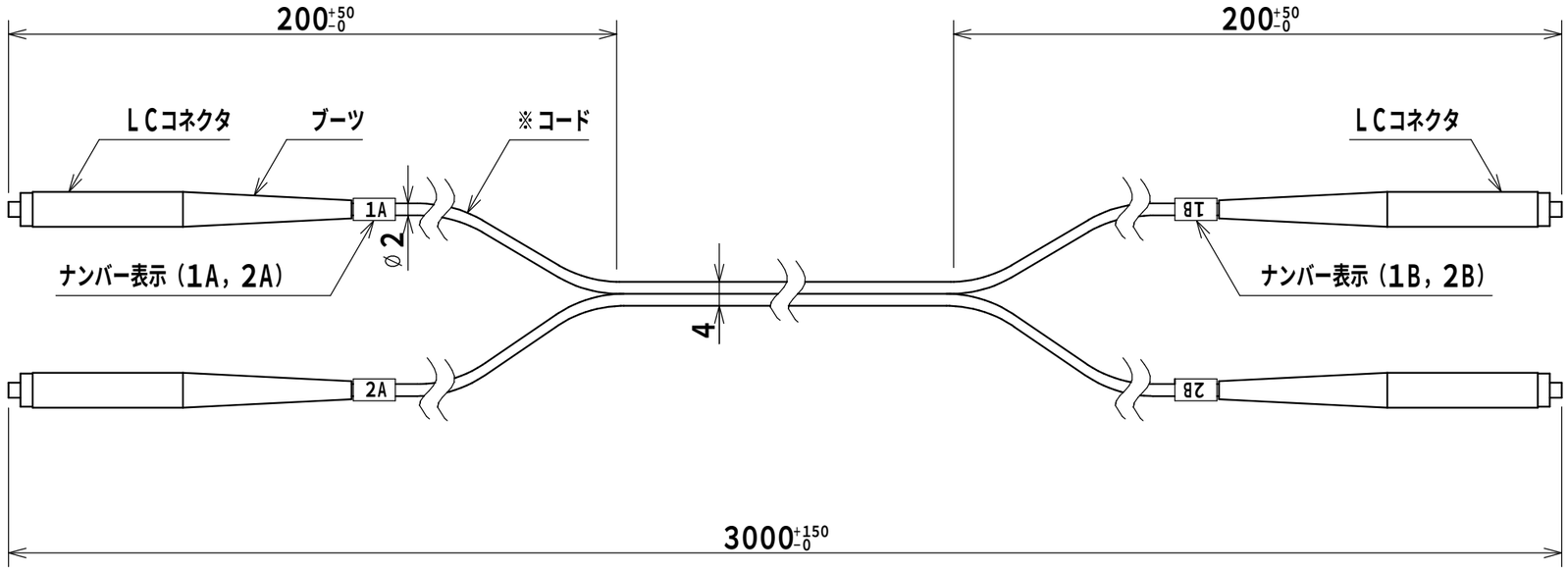


| 製品仕様 | |
|---|---|
| 光ファイバ心線仕様 | |
| ファイバ種別 | シングルモード |
| モードフィールド径 | 9．2±0．4μm |
| クラッド径 | 125±0．7μm |
| コネクタ仕様 | |
| 種類 | LC |
| 研磨 | UPC |
| 接続損失 | 0．3dB以下 |
| 反射減衰量 | 50dB以上 |
| コネクタ色 | 青色 |
| ブーツ色 | 白色 |
| コード外被色 | 黄色 |

| 備考 | ※許容曲げ半径30mm、15mm<br>両方に対応 |
|---|---|

| | |
|---|---|
| 品名 | 両端光コネクタ付メガネコード（2心）<br>SPX12-2LC30-0S2 |
| 図番 | 1/1 |
| A3基準 | 尺度 1:1　設計 野田　製図 野田　検図 鈴木 |
| | 作成日 2023年 11月 21日 |

© NITTO KOGYO CORPORATION

日東工業株式会社