1セット2本

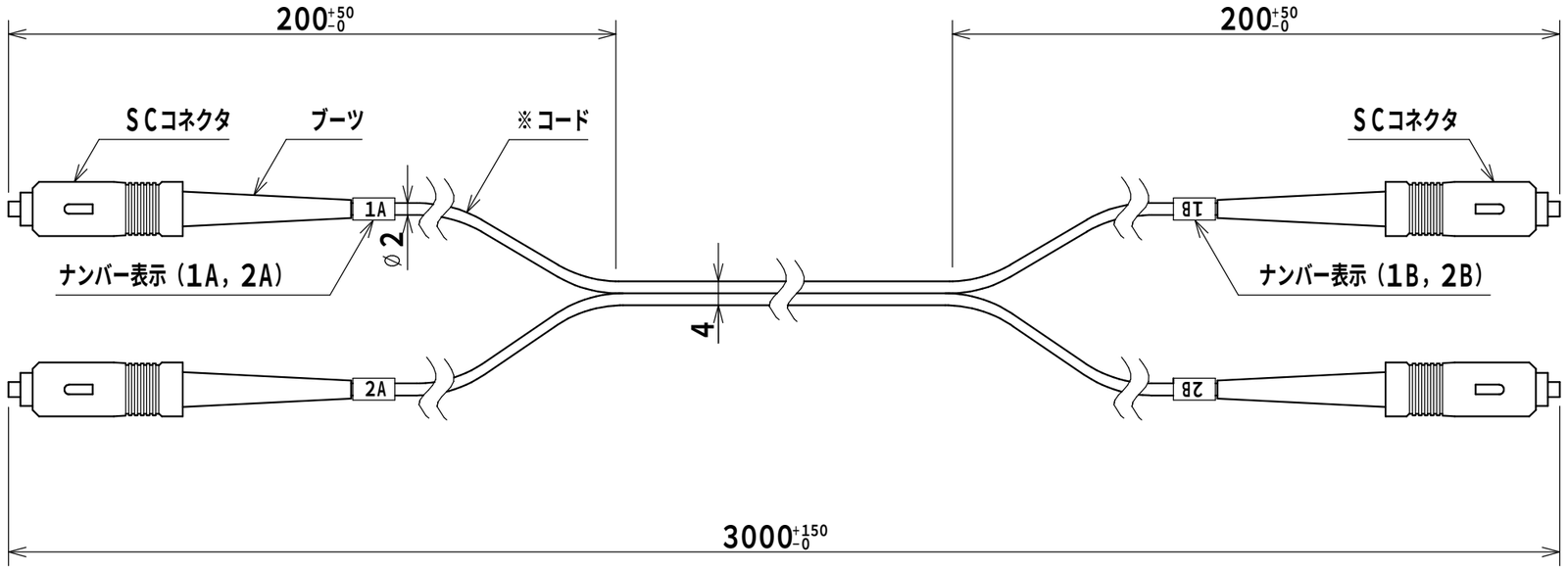

製品仕様	
光ファイバ心線仕様	
ファイバ種別	シングルモード
モードフィールド径	9．2±0．4μm
クラッド径	125±0．7μm
コネクタ仕様	
種類	SC
研磨	UPC
接続損失	0．3dB以下
反射減衰量	50dB以上
コネクタ色	青色
ブーツ色	青色
コード外被色	黄色

備考	※許容曲げ半径30mm、15mm 両方に対応
品名	両端光コネクタ付メガネコード（2心） SPX12-2SC30-0S2
図番	1/1
A3基準	尺度 1:1 / 設計 野田 / 製図 野田 / 検図 鈴木
	作成日 2023年 11月 21日

© NITTO KOGYO CORPORATION

日東工業株式会社