1セット2本

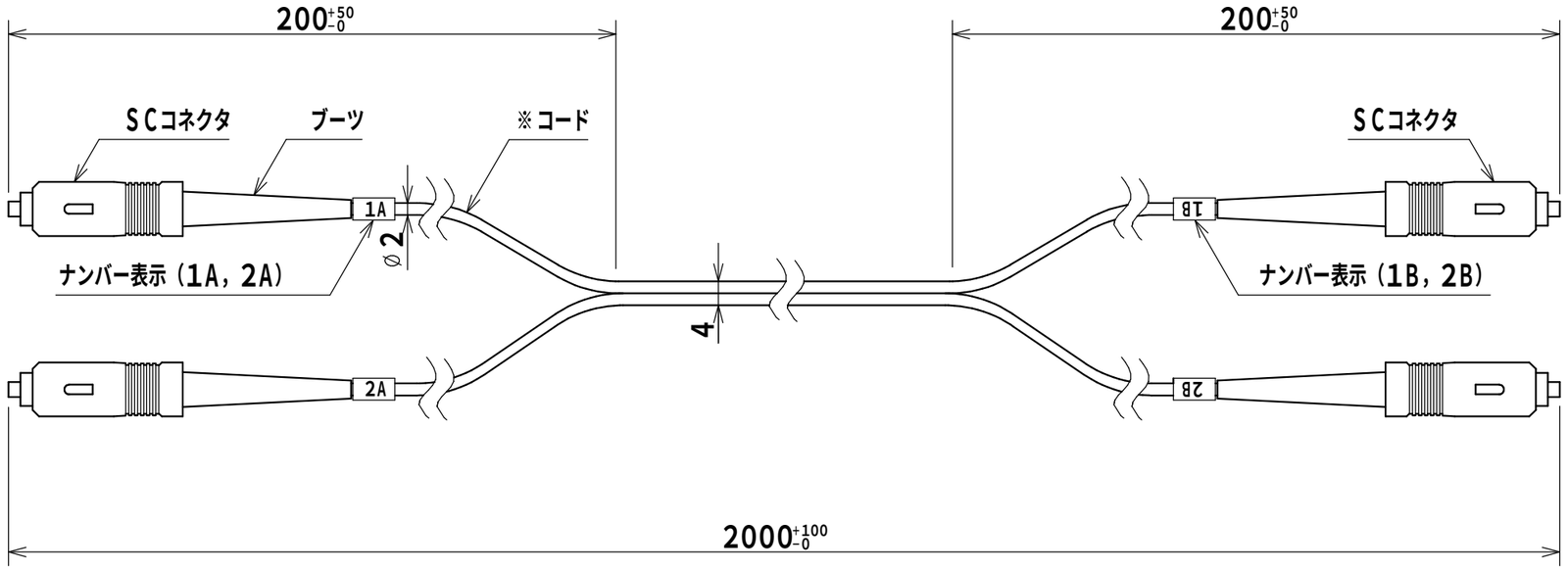

製品仕様	
光ファイバ心線仕様	
ファイバ種別	シングルモード
モードフィールド径	9．2±0．4μm
クラッド径	125±0．7μm
コネクタ仕様	
種類	SC
研磨	UPC
接続損失	0．3dB以下
反射減衰量	50dB以上
コネクタ色	青色
ブーツ色	青色
コード外被色	黄色

備考
※許容曲げ半径30mm、15mm 両方に対応

品名	両端光コネクタ付メガネコード（2心） SPX12-2SC20-0S2
図番	1/1

A3基準	尺度	1:1	設計	野田	製図	野田	検図	鈴木

作成日 2023年 11月 21日

© NITTO KOGYO CORPORATION

日東工業株式会社