1セット2本

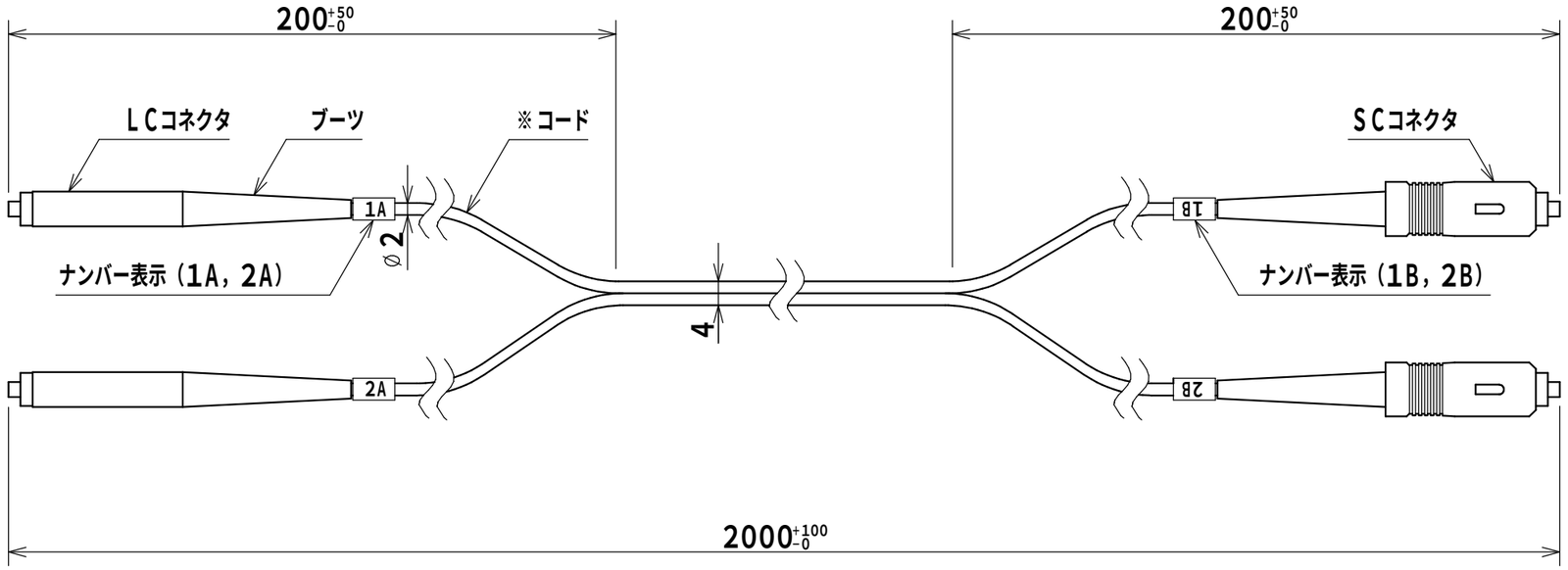

製品仕様		
光ファイバ心線仕様		
	ファイバ種別	マルチモード（OM4）
	コア径	50±2.5μm
	クラッド径	125±1μm
コネクタ仕様		
	種類	SC
		LC
	研磨	PC
	接続損失	0.3dB以下
コネクタ色		ベージュ色
ブーツ色	SC	ベージュ色
	LC	白色
コード外被色		アクア色

備考
※許容曲げ半径30mm、15mm 両方に対応

品名	両端光コネクタ付メガネコード（2心） SPX12-2SCLC20-OM4
図番	1/1

A3基準	尺度	1:1	設計	野田	製図	野田	検図	鈴木

作成日 2023年 11月 21日

© NITTO KOGYO CORPORATION

日東工業株式会社