1セット2本

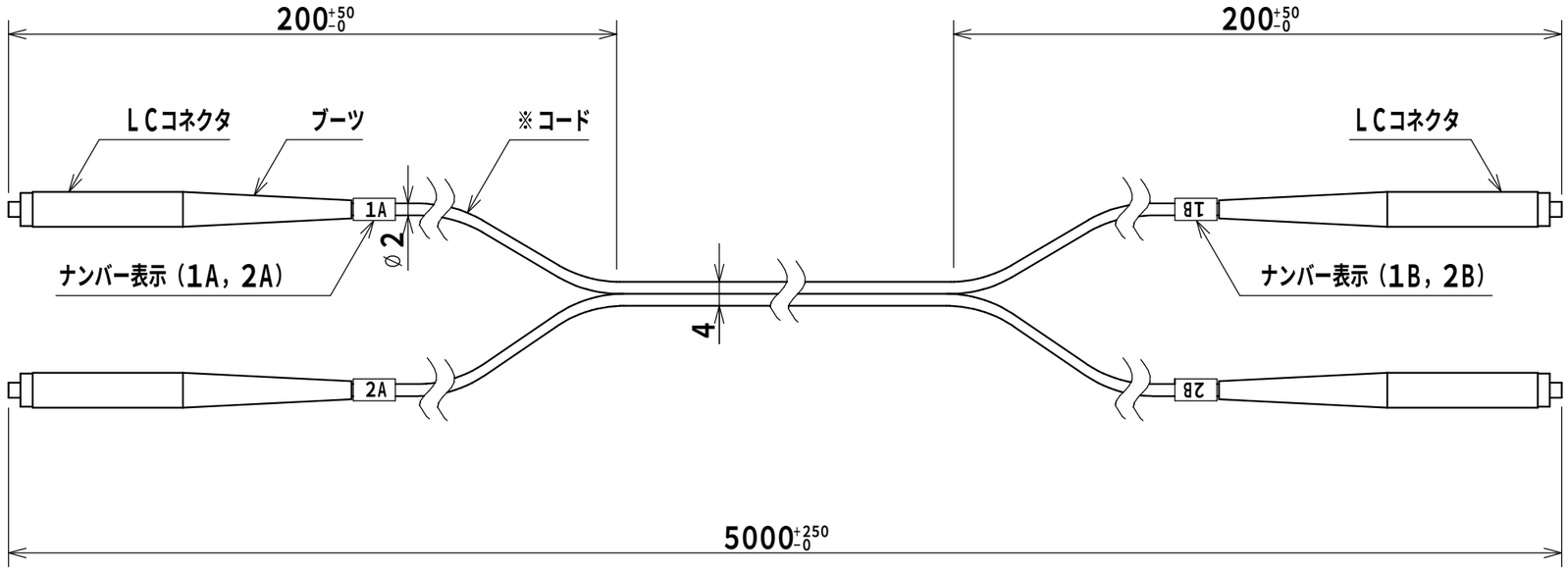

製品仕様	
光ファイバ心線仕様	
ファイバ種別	マルチモード（OM4）
コア径	50±2.5μm
クラッド径	125±1μm
コネクタ仕様	
種類	LC
研磨	PC
接続損失	0.3dB以下
コネクタ色	ベージュ色
ブーツ色	白色
コード外被色	アクア色

備考	※許容曲げ半径30mm、15mm 両方に対応

品名	両端光コネクタ付メガネコード（2心） SPX12-2LC50-OM4
図番	1/1
A3基準	尺度 1:1　設計 野田　製図 野田　検図 鈴木
	作成日 2023年 11月 21日

© NITTO KOGYO CORPORATION

日東工業株式会社