1セット2本

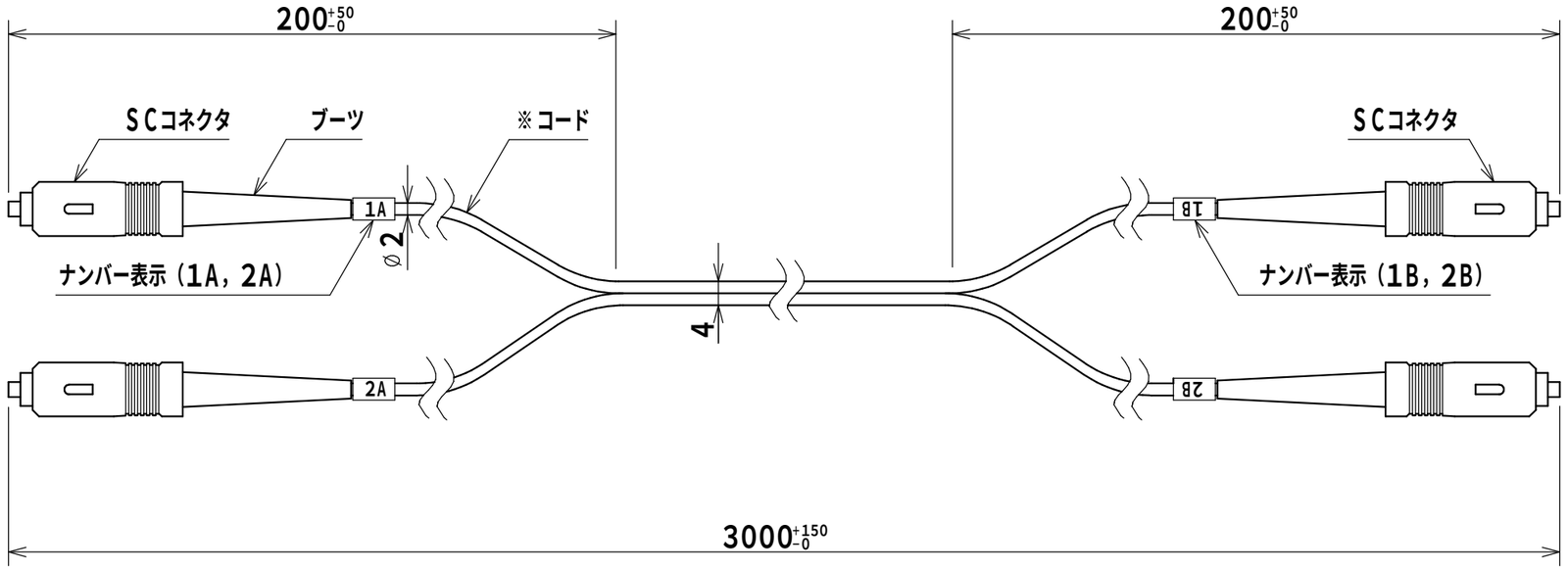

製品仕様	
光ファイバ心線仕様	
ファイバ種別	マルチモード（OM4）
コア径	50±2.5μm
クラッド径	125±1μm
コネクタ仕様	
種類	SC
研磨	PC
接続損失	0.3dB以下
コネクタ色	ベージュ色
ブーツ色	ベージュ色
コード外被色	アクア色

備考	
	※許容曲げ半径30mm、15mm 両方に対応

品名	両端光コネクタ付メガネコード（2心） SPX12-2SC30-OM4
図番	1/1

A3基準	尺度	1:1	設計	野田	製図	野田	検図	鈴木

作成日 2023年 11月 21日

© NITTO KOGYO CORPORATION

日東工業株式会社