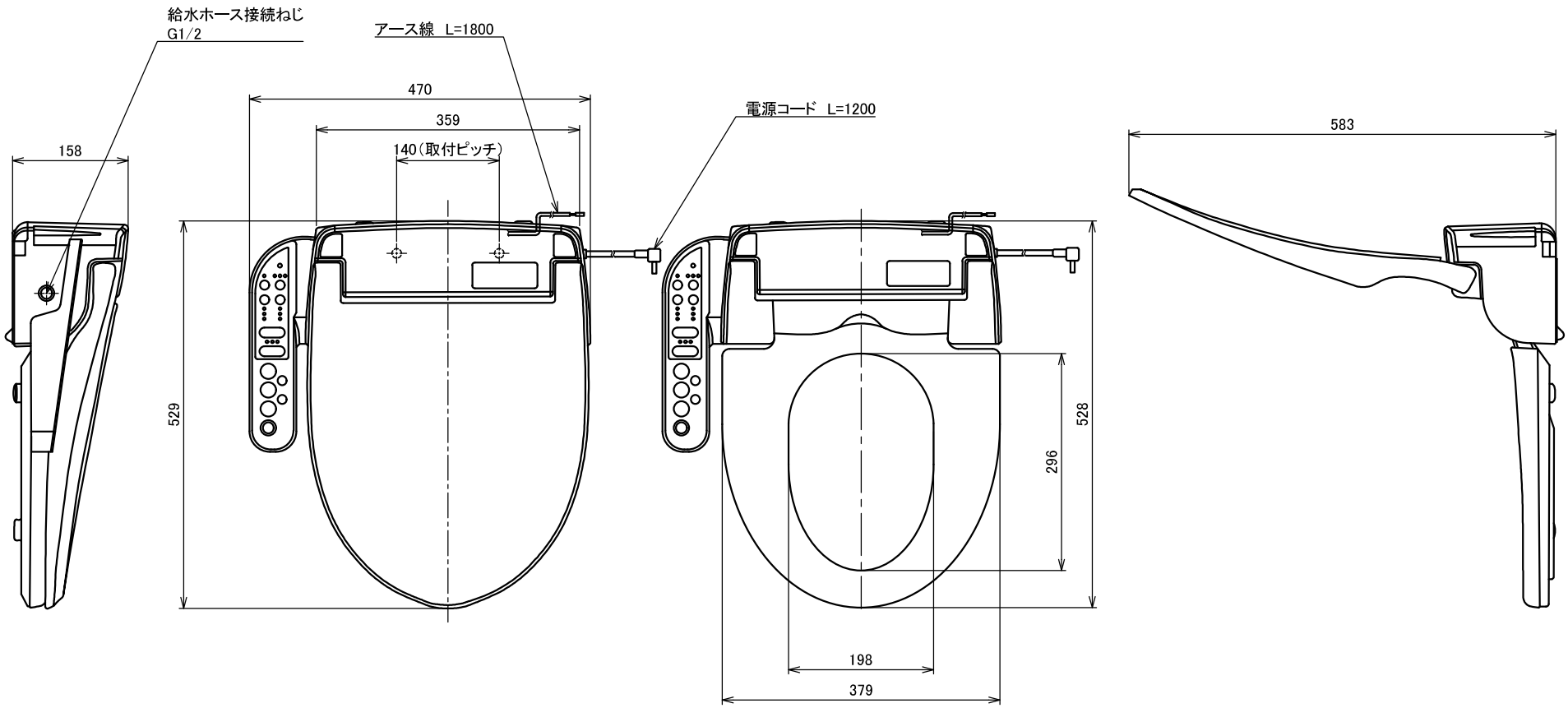

注記
1).記載内容について予告なく変更する場合があります。
　変更・訂正等の最新情報は“総合情報サイト”に随時掲載しています。

承認 Approved	黒田	処理 Treatment				型式 Model	IB-410-HWST
		材料 Material					
		個数 Q'ty		重量 Weight	6.5kg	品名 Name	瞬間式袖操作式 温水洗浄便座
設計 Designed	濱野	尺度 Scale	1:6				
製図 Drawn		作成 Date	2025.6.16	単位 Unit	mm		
FLOBAL CORPORATION						図番 Drawing No.	A-FS-3455

FLOBAL A3