〔単位：mm〕

〔上方からの透視図〕

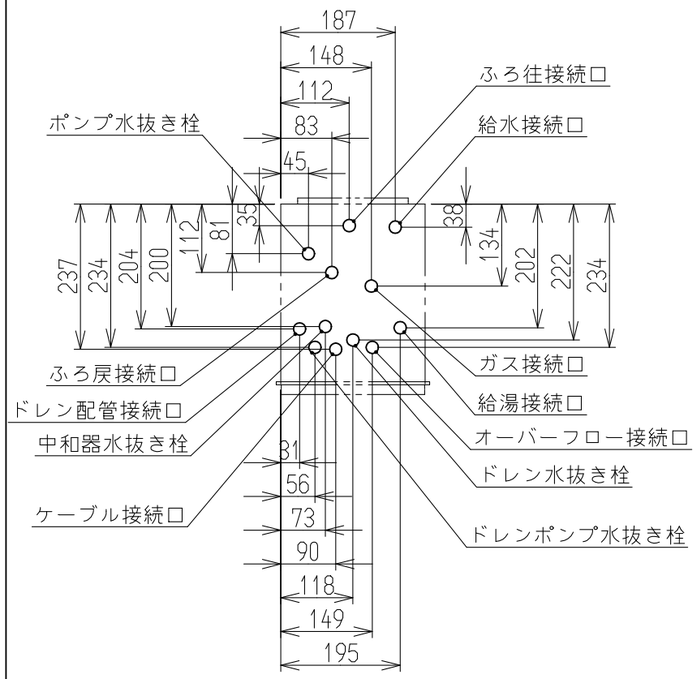

※本製品の設置・転倒防止の措置は、国土交通省告示第１４４７号「建築設備の構造耐力上安全な構造方法を定める件の一部を改定する件」に対応しています。

固定方法と部材仕様

固定場所	部材仕様（付属部品）	設置種別	固定本数	引張り耐力	備考
木壁固定	木ねじ(JIS) φ4.8×38	壁掛け	4	0.3kN/本以上（木下地15mm）	
		据置（上部固定あり）	2		
RC壁固定 ALC壁固定	木ねじ(JIS) φ4.8×38 フィッシャープラグSX 6×30	壁掛け	4	0.3kN/本以上（左記の木ねじとプラグ組合せ時）	
		据置（上部固定あり）	2		
PS固定	小ねじ M5×10	PS標準			
		PS扉内	5	0.5kN/本以上	取付ボックスに同梱

接続口	A寸法
ガス	52
給水	55
給湯	55
ふろ往	40
ふろ戻	40
ケーブル	27
ドレン配管	37
オーバーフロー	62

注）ドレン配管工事について

※この機器はドレンアップ機能付きです。機器から排出される中和済みのドレン水を、機器内蔵のポンプで浴室の排水口に排出するための専用部材と配管工事が必要になります。
詳細は工事説明書を参照ください。

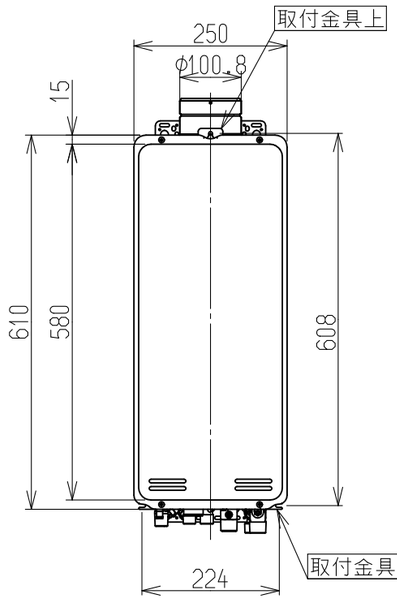

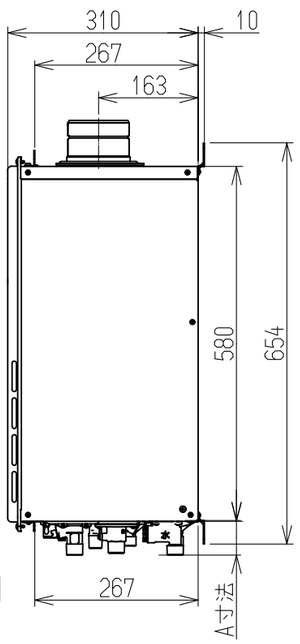

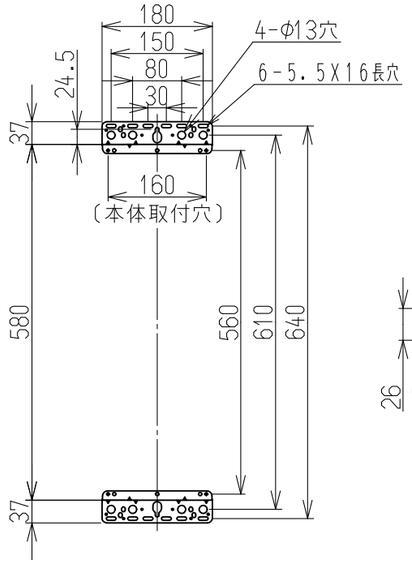

壁掛金具

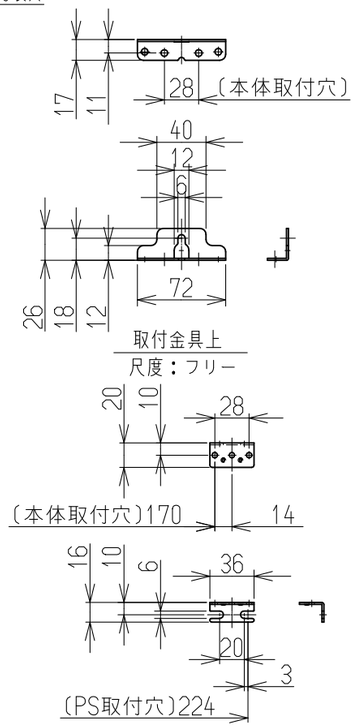

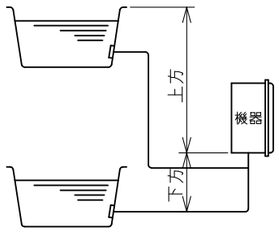

		φ10樹脂管	φ12.7銅管
水平	配管延長	20m10曲以内	20m10曲以内
下方	配管延長 高さ	20m10曲以内 3.0m以内	20m10曲以内 3.0m以内
上方	配管延長 高さ	20m10曲以内 7.0m以内	20m10曲以内 7.0m以内

注1）浴槽の高さが上方5.0m以上の場合は，給水圧が200kPa以上必要です．
注2）配管延長が15mを超える場合は，給水圧が150kPa以上必要です．

●トリイ配管を行う場合

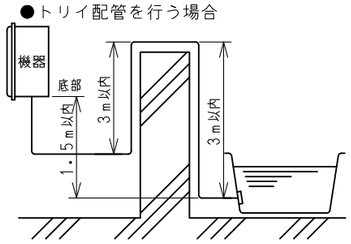

■仕様

注）仕様は改良のため予告なく変更することがあります。

型式		RUF-SEP1615AU(B)	RUF-SEP1605AU(B)
日ガス検申請型式		RUF-SE1605SAU(AU)(B)	
設置方式		屋外壁掛・PS扉内設置<上方排気>（後面・側面近接設置）	
給排気方式		RF	
外形寸法[mm]		H610×W250×D310	
質量[kg]		24（満水時：26.0）	
本体色		シャイニーシルバー（近似色：マンセルNo.-）	
ガス消費量[kW]	同時	36.7(31600kcal/h)	
	給湯	30.1(25900kcal/h)	
	ふろ	11.6(10000kcal/h)	
熱効率[%]		給湯：95 ふろ：80	
エネルギー消費効率[%]		モード：90.0（定格：91.5）	
区分・構造		区分：Ⅲ 構造：Ⅲ-3	
電源		AC100V(50-60Hz)電源コード(7A)1.8m	
消費電力[W]		115（待機時：0.9）[50-60Hz]	
騒音[dB(A)]		給湯：48 ふろ：40	
NOx[ppm]		60以下	
排気温度		100℃以下	
接続口	ガス	13A・12A：15A(R1/2) LPG：15A(R1/2)TU接続可	
	給水	15A(R1/2)	20A(R3/4)
	給湯	15A(R1/2)	20A(R3/4)
	ふろ	往：15A(G1/2B) 戻：15A(G1/2B)	
	オーバーフロー	15A(R1/2) ※ドレン配管：CHジョイント	
凍結予防方法	給湯	凍結予防ヒータ(135W)	
	ふろ	凍結予防ヒータ＋ポンプ自動運転	
安全装置		立消え安全装置 停電安全装置 過圧防止装置 誘導雷保護装置 中和器詰まり検知装置 空だき安全装置 過熱防止装置 漏電安全装置 過電流安全装置 ふろポンプ回転検出装置 空だき防止装置 凍結防止装置 沸騰防止装置 ファン回転検出装置	
給水装置認証番号		NW2020	
BL認定		有り	
製造ガス種		13A・12A,LPG	

■性能

給湯・湯はり	給湯能力[kW]	27.9～5.1(16号～2.9号)
	給湯温度設定	32,35,37～48,50,55,60℃(17段階)
	ふろ温度設定	33～48℃(12段階)
	ふろ機能	フルオート
	ふろ保温時間・たし湯量	0～8時間(6段階)風呂設定温にて 10・20・40・60L
	湯はり設定	12段階 循環口上方7～29cm(2cm毎) 又は 10～43cm(3cm毎)
	最低作動水量[L/分]	2.7
	給湯器内圧損[kPa]	22(0.22kgf/cm²)(10L/min時)
	湯はり時間★（水温15℃,ふろ設定42℃）	160L(1人用) 約15分　180L(1.5人用) 約16分　210L(2人用) 約18分
おいだき	おいだき能力[kW]	8.7(7500kcal/h)
	おいだきスイッチによるおいだき	約2℃上昇,設定温度まで達しない場合は設定温度で自動停止
	最低作動水量[L/分]	3.5
	ポンプ機外揚程[kPa]	69(7mH₂O)(5L/min時)
	おいだき時間★（32℃から42℃まで）	160L(1人用) 約13分　180L(1.5人用) 約14.5分　210L(2人用) 約17分

注）★項目は、配管5m、水圧200KPa時の時間です

■部品

付属品	ねじセット
別売品	浴室リモコン,台所リモコン,増設リモコン,循環アダプタ,2芯ケーブル,配管カバー,据置台,扉内設置用取付ボックス

名称	外形寸法図		品名	ガスふろ給湯器（潜熱回収型）		
型式	RUF-SEP1615AU(B) RUF-SEP1605AU(B)					
作成	2024.09	尺度	1:10	サイズ	A3	リンナイ株式会社