〔単位：mm〕

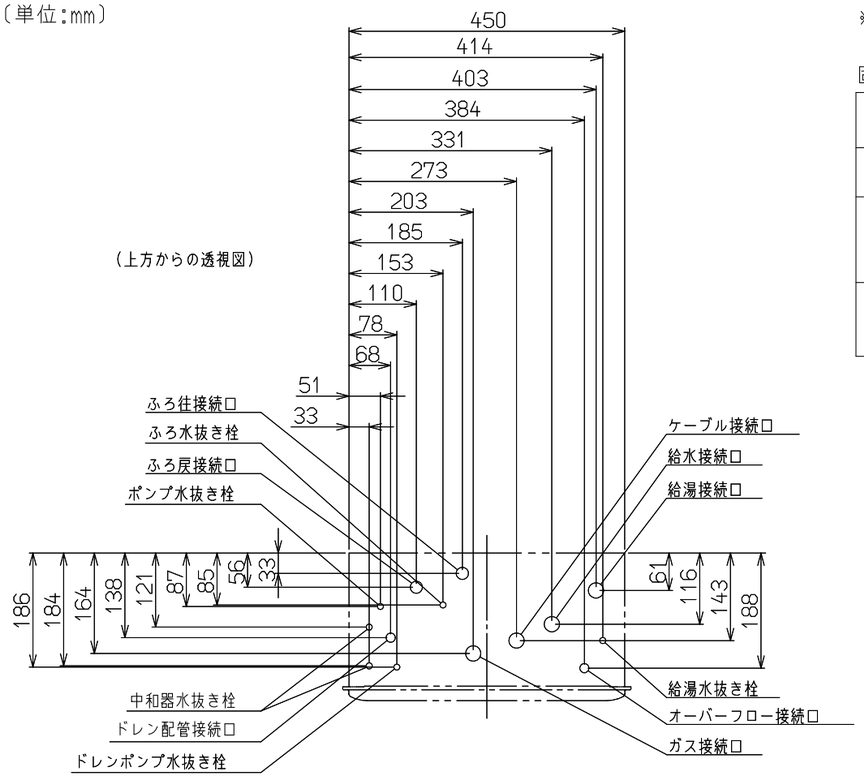

（上方からの透視図）

※本製品の設置・転倒防止の措置は、国土交通省告示第１４４７号「建築設備の構造耐力上安全な構造方法を定める件の一部を改定する件」に対応しています。

固定方法と部材仕様

固定場所	部材仕様（付属部品）	設置種別	固定本数	引張り耐力	備考
木壁固定	木ねじ〔JIS〕 φ4.8×38	壁掛け	4	0.3kN/本以上（木下地15mm）	
		据置（上部固定あり）	2		
RC壁固定 ALC壁固定	木ねじ〔JIS〕 φ4.8×38 フィッシャープラグSX 6×30	壁掛け	4	0.3kN/本以上（左記の木ねじとプラグ組合せ時）	
		据置（上部固定あり）	2		
PS固定	小ねじ M5×10	PS標準	3	0.5kN/本以上	
		PS扉内	5	0.5kN/本以上	取付ボックスに同梱

注）ドレン配管工事について

※この機器はドレンアップ機能付きです。機器から排出される中和済みのドレン水を、機器内蔵のポンプで浴室の排水口に排出するための専用部材と配管工事が必要になります。詳細は工事説明書を参照ください。

接続口	A寸法
ガス	42
給水	56
給湯	52
ふろ往	38
ふろ戻	38
電気	31
オーバーフロー	42
ドレン配管	61

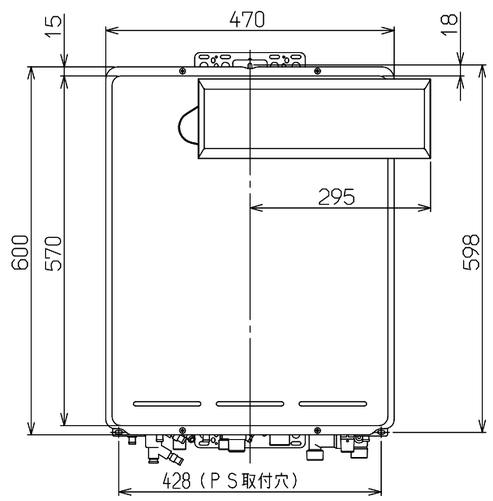

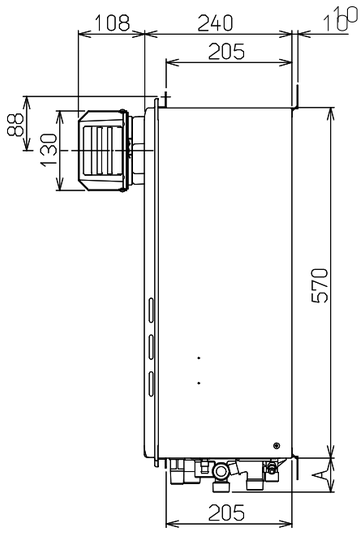

壁掛金具

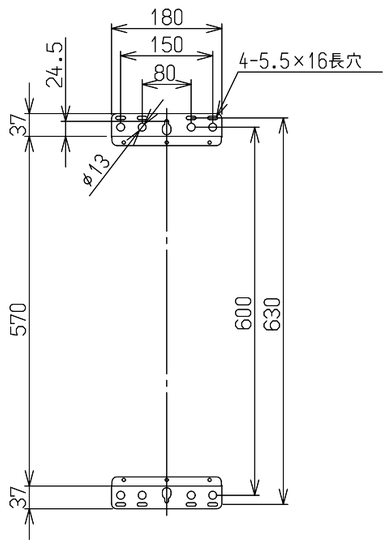

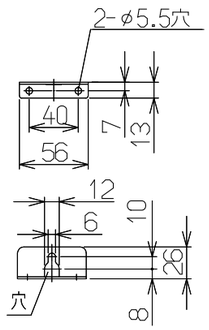

取付金具上
尺度：フリー

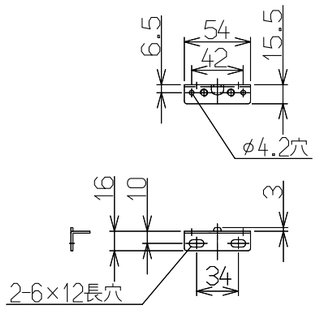

取付金具下（左右共通）
尺度：フリー

■仕様　注）仕様は改良のため予告なく変更することがあります。

型式		RUF-EP2001SAA(B)
日ガス検申請型式		RUF-E2001SAA(AA)
設置方式		屋外壁掛・PSアルコーブ設置（後面近接設置）
給排気方式		RF
外形寸法[mm]		H600×W470×D240
質量[kg]		30.5（満水時：32.5）
本体色		シャイニーシルバー（近似色：マンセルNo.ー）
ガス消費量[kW]	同時	47.7(41000kcal/h)
	給湯	36.7(38000kcal/h)
	ふろ	11.2(9650kcal/h)
熱効率[%]		給湯：95 ふろ：92
エネルギー消費効率[%]		モード：90.5
区分・構造		区分：Ⅲ 構造：Ⅲ-3
電源		AC100V(50-60Hz)電源コード1.8m
消費電力[W]		125（待機時：1.1)[50-60Hz]
騒音[dB(A)]		給湯：50
ＮＯｘ[ppm]		60以下
排気温度[℃]		100℃以下
接続口	ガス	13A・12A：20A(R3/4) LPG：15A(R1/2)※LPGはTU接続可
	給水	20A(R3/4)
	給湯	20A(R3/4)
	ふろ	往：15A(G1/2B) 戻：15A(G1/2B)
	オーバーフロー	15A(R1/2)
	ドレン配管	CHジョイント用継手
凍結予防方法	給湯	凍結予防ヒータ(225W)
	ふろ	凍結予防ヒータ+ポンプ自動運転
安全装置		立消え安全装置　過圧防止装置　誘導雷保護装置　中和器詰まり検知装置 空だき安全装置　過熱防止装置　漏電安全装置　過電流安全装置 空だき防止装置　凍結防止装置　沸騰防止装置　ファン回転検出装置
給水装置認証番号		NW2017
ＢＬ認定		有り
製造ガス種		13A・12A,LPG

■性能

給湯・湯はり	給湯能力[kW]	34.9～3.8(20号～2.2号)
	給湯温度設定[℃]	32,35,37～48,50,55,60℃(17段階)
	ふろ温度設定[℃]	33～48℃(16段階)
	ふろ機能	オート
	ふろ保温時間・たし湯量	0～8時間(6段階)風呂設定温にて　10・20・40・60L
	湯はり設定	16段階　60～300　L(20　L毎)，　350L，　400L，　990L
	最低作動水量[L/分]	2.7
	給湯器内圧損[kPa]	40(0.4)(13L/min時)
	湯はり時間★（水温15℃,ふろ設定42℃）	160L(1人用)　180L(1.5人用)　210L(2人用) 約9分　約10分　約11分
おいだき	おいだき能力[kW]	10.3(8900kcal/h)
	おいだきスイッチによるおいだき	約2℃上昇，設定温度まで達しない場合は設定温度で自動停止
	最低作動水量[L/分]	3.5
	ポンプ機外揚程[kPa]	66(6.7mmH20)(5L/min時)
	おいだき時間★（32℃から42℃まで）	160L(1人用)　180L(1.5人用)　210L(2人用) 約11分　約12分　約14分

注）★項目は、配管5m、水圧200kPa時の時間です

■部品

付属品	ねじセット
別売品	台所リモコン，浴室リモコン，配管カバー，ふろ循環金具，リモコンケーブル，マイクロバブルバスユニット

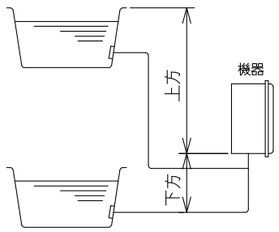

		φ10樹脂管	φ12.7銅管
水平	配管延長	25m10曲以内	25m10曲以内
下方	配管延長 高さ	25m10曲以内 5.0m以内	25m10曲以内 5.0m以内
上方	配管延長 高さ	25m10曲以内 5.0m以内	25m10曲以内 5.0m以内

注1）浴槽の高さが上方5.0m以上の場合は，給水圧が200kPa以上必要です．
注2）配管延長が15mを超える場合は，給水圧が150kPa以上必要です．

●トリイ配管を行う場合

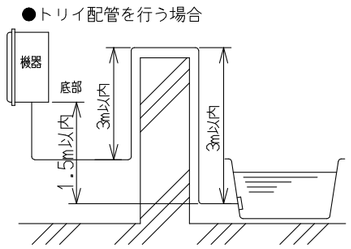

名称	外形寸法図			品名	ガスふろ給湯器（潜熱回収型）	
型式	RUF-EP2001SAA(B)					
作成	2023.09	尺度	1:10	サイズ	A3	リンナイ株式会社