SIZE:A3(Ver.0004)

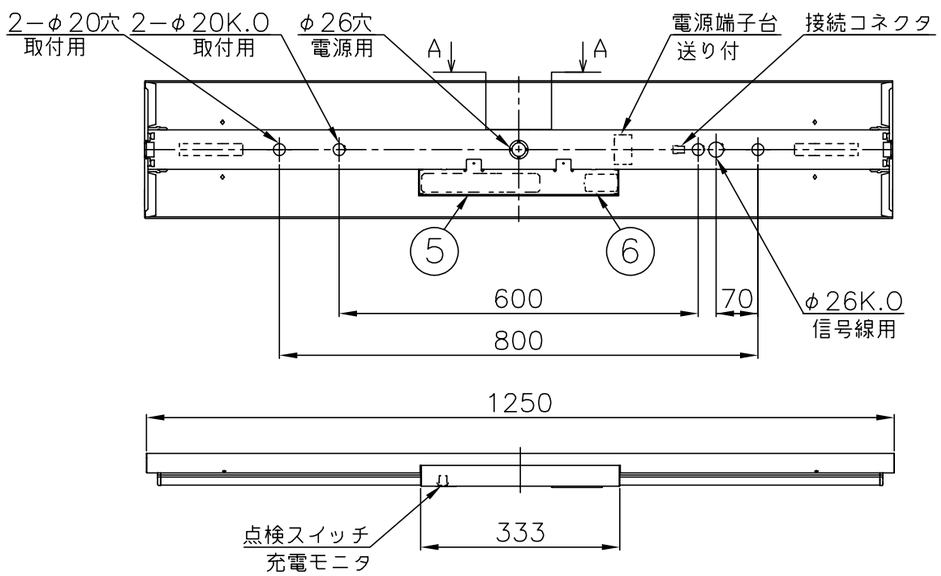

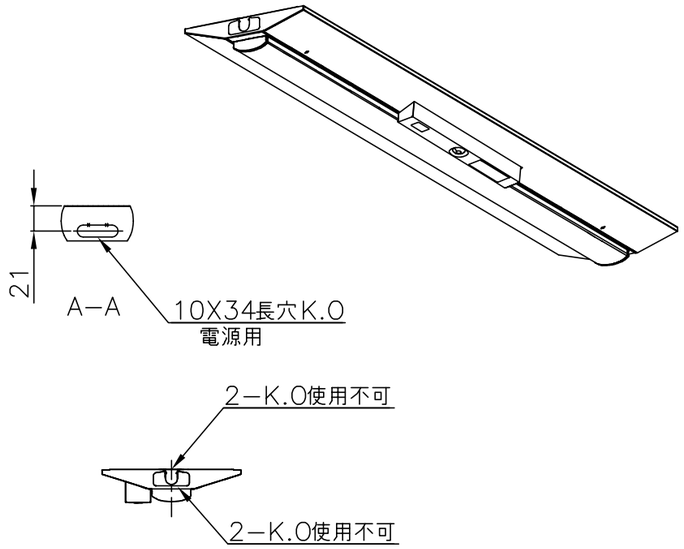

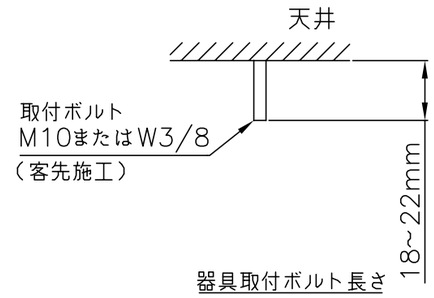

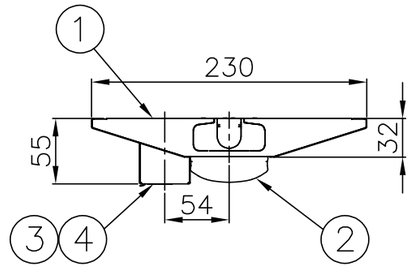

側面詳細図

誘導灯認定委員会認定品
誘導灯型式認定番号
3AE-1077

非常用照明器具自主評定委員会適合品
非常灯種類　組込み内蔵形
非常用照明器具型式評定番号 LALE-022

使用に関するご注意

- 非常点灯するには、一度AC電源を通電する必要があります。　通電せずに蓄電池を接続しても非常点灯しません。
- 内蔵蓄電池は、ご使用前に48時間以上充電してからお使いください。蓄電池は設置後通電し充電しないと非常点灯しません。
- LED素子にはバラツキがあるため、器具内の個々のLEDや同一形名の器具でも発光色、明るさが異なる場合があります。予めご了承ください。
- 油煙のある場所では使わないでください。光学特性が低下する原因となります。
- 光源として高輝度LEDを使用しています。ライトユニットの長時間直視はおさけください。
- 点灯、消灯時にカバー、反射板の収縮、膨張によりポッポッときしみ音が発生する場合がありますが、異常ではありません。
- 電源スイッチに片切スイッチを使用する場合、片切スイッチを電源の高圧側に設置してください。
  200V電源をご使用の場合は消灯時に微発光する場合があります。

⚠ 安全に関するご注意

- 非常用光源部のガラスに衝撃を与えないでください。破損した場合、感電、火災の原因となります。
- 送り配線は非常用照明器具専用とし、容量を確認して接続してください。容量を超えると電源端子台が過熱、焼損し火災の原因となります。
- 一般屋内用器具です。直射日光の当たる場所、湿気の多い場所、振動の強い場所、雨水のかかる場所、風の強い場所、腐食性ガスの発生する場所では使用しないでください。変色・変形・落下・感電・火災の原因となります。
- 周囲温度は5～35℃の範囲でご使用ください。5℃以下の低温域での使用は、結露などにより絶縁不良・火災・感電の原因になります。
- 電源線の器具間送り配線は、天井裏に電源線を戻して配線することを推奨します。器具内送り配線をする場合は、エコケーブル(EM−EE)をご使用ください。火災・感電の原因となります。
- 電源線、アース線を確実に接続してください。アース線が不完全な場合には感電の原因となります。
- 天井直付専用器具です。指定方向以外の取付はできません。落下、火災の原因となります。
- ライトユニットは単独で使用できません。必ず当社専用本体との組合せでご使用ください。
  落下・感電・火災の原因となります。
- 定格電源電圧以外では使用しないでください。火災・感電の原因となります。
- 電源線を送り接続する場合は、20A以下で使用してください。
- 個別制御方式自動点検機能による自己点検が可能です。
  別売のリモコン(RZB03)による操作も可能です。
- 配線図Aの配線の途中には絶対にスイッチを設けないでください。誘導灯として配線図Bの回路を使用する場合は、所轄消防署の了解を得てください。
- 虫の飛来が多い場所で使用される場合、ライトユニット内に虫が侵入する恐れがあります。

配線図

A　単相2線式(2線引)
(常時にライトユニットを消灯しない場合の例)

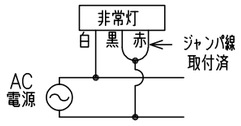

配線の途中には絶対にスイッチを設けないでください。

B　単相2線式(3線引)
(常時にスイッチ消灯する場合の例)

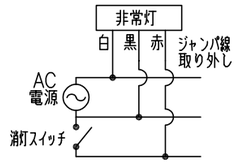

即時点灯性(切替動作試験)	・61%電圧で非常点灯へ切替 ・0.2秒以内に非常灯へ切替
高温動作	・周囲温度70℃で55分以上 照度維持率50%以上を確保
照度1ルクスの確保	・常温時に床面照度2lxを確保

組合せ形名表

組合形名	MZVB4123/32N21−N8
ライトユニット	DLU43221/N−N8 (0643−8291)
反射板	VBZ40−2323 (0643−4723)

特性表

定格電圧	100V	200V	242V
入力電流	0.211A	0.109A	0.095A
消費電力	20.5W	20.5W	20.8W
器具光束	3170lm		
光源色(相関色温度)	昼白色相当5,000K		
演色性	Ra83		
光束維持時間	40,000時間		
器具質量 (ライトユニット込)	約2.6kg		

建設省第1830号に定める事項

光源の種類	LEDモジュール接続端子部の材料	照明器具内の電線の種類	非常用電源
LEDモジュール	銅合金	二種ビニル絶縁電線 架橋ポリエチレン絶縁電線	電源内蔵型

番号	名称	材質	数量	備考
6	蓄電池	4.8V 1450mAh	1	4H15DB(Ni−MH蓄電池)
5	コントロールユニット		1	
4	LEDモジュール		1	JIS C 8154:2015適合
3	レンズ	ガラス	1式	
2	ライトユニット	カバー:ポリカーボネート樹脂	1	乳白色(拡散)
1	本体	鋼板 t0.35	1	塗装亜鉛めっき鋼板白色

殿

LED一体型ベース照明　(逆富士形)
非常用照明器具・階段通路誘導灯兼用形・30分間定格形

MZVB4123/32N21−N8

尺度	1/10・1/5	承認	藤原	検図	−	設計	森口
図番	LF−996431C						

FD
発行　・　・

株式会社ホタルクス