XG

レール〈アルミ〉

PAT. 製品

ビニールシート間仕切りからマテハンまで あらゆる用途に。

レール仕様

●アルミ　アルミニウム合金押出型材：アルマイト仕上げ

製品特長

●工場、作業場、倉庫などの高所や外部に面した場所に使用できる重量用レール。間仕切カーテンからマテハンまで幅広い用途に！

●ランナーが走るレール部にV型を採用。コロはベアリング&POMを採用及び専用形状によりスムーズで安定した走行を実現。ランナーの横振れ、レールとの擦れ、走行騒音を抑えました。

XGレール価格表

（1ケース10本入）

品　番	品　名	材　質	寸　法	価　格
29L20-AS	XGレール	アルミ	2.00m	
29L30-AS			3.00m	
29L40-AS			4.00m	

※5m（¥21,000/本）もあります。5mレールの出荷には実費運賃・梱包費がかかります。納期と併せ、その都度、弊社担当までお問い合わせください。

XGカーブレール価格表

（1ケース5本入）

品　番	品　名	材　質	寸　法(mm)	価　格
29L02-AS	XGカーブレール	アルミ	800×800×500R	

XGカーブレール曲加工と別注カーブレール価格

●カーブレール寸法図（mm）

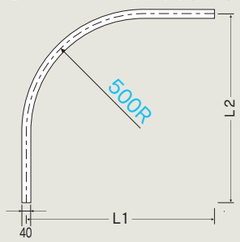

●別注カーブレール加工賃と計算方法

別注カーブレール加工賃は、カーブ1ヶ所当り上代5,500円です。（カット賃含む）

※500mmR、角度付可能

計算方法

必要寸法(L1＋L2)が取れる「レール価格」＋「カーブ加工賃」(5,500円)

●別注納期と運賃・梱包費

○別注カーブレールの納期は、12時までの受注分が翌々営業日出荷となります。

○運賃・梱包費は数量に関係なく実費を申し受けます。

＊別注カーブレールにつきましては、価格・納期をその都度お問合せ下さい。状況により、納期をいただく場合がございます。

XGレール断面図（mm）

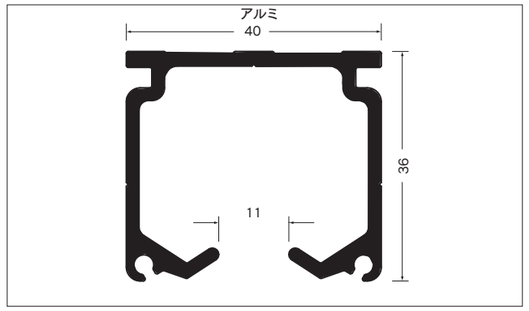

XGブラケット取付間隔とカーテン適正重量表

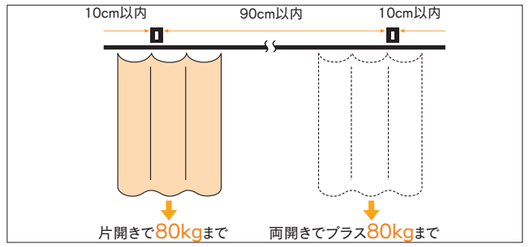

XG取付寸法図（mm）

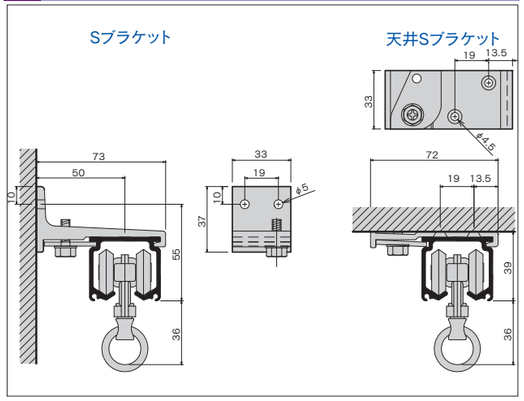

※価格はすべて定価です。消費税は含まれておりません。

XG部品価格

PAT. 製品

ランナー・U継金具

XGランナー / XGステンランナー	XGベアリング入ワンタッチランナーD / XGステンベアリング入ワンタッチランナーD	XGワンタッチランナーD / XGステンワンタッチランナーD	XGボルトランナー / XGステンボルトランナー	XG間仕切用ランナー	XGシャックルランナー	U継金具 / ステンU継金具
重量用	NEW	NEW	ベアリング入 コロ径26mm 44 M12 許容荷重50kg 〈入数30〉 ステンレス 在庫無くなり 次第廃番	重量用 ベアリング入 コロ径26mm 許容荷重50kg 〈入数30〉	重量用 ベアリング入 コロ径26mm 23 12 24 許容荷重50kg 〈入数30〉	34 M6×35 23 許容荷重50kg 〈入数30〉
ベアリング入 コロ径26mm カン下寸法36mm 許容荷重50kg 〈入数30〉	ベアリング入 コロ径26mm カン下寸法56mm フック部：ステンレス製 許容荷重30kg 〈入数30〉	コロ径26mm カン下寸法56mm 許容荷重20kg 〈入数30〉				
29T26	29T21	29T27D	29T22D	29T17D	29T12D	29T29	29T24	29T28	29T30	90T91	90T92
スチール/ユニクロ	ステンレス	スチール/ユニクロ	ステンレス	スチール/ユニクロ	ステンレス	スチール/ユニクロ	ステンレス	スチール／ユニクロ	スチール／ユニクロ	スチール/ユニクロ	ステンレス

キャップ・ストップ

XGキャップストップ	XGステンキャップストップ	XG中間ストップN / XGステン中間ストップ	XGアルミキャッププレート	XGステンストップ	XGステンボルト付ストップ
〈入数20〉	レール端部から12mm、下部から15mm（レールの側面にV溝）の場所に6mmの穴をあけて取付けてください。 ※片開用枠使用時はXGアルミキャッププレートを使用ください。	カン下寸法32mm ※レールの端には使用しないでください。 〈入数20〉	※ステンレス取付けビス付 〈入数20〉	※強度が必要な場合、2個並べて使用下さい 〈入数20〉	調整高さ38～55 〈入数20〉 ※リング高さの調整が可能
29T31	29T71	29T38	29T78	29T34	29T79	29T80
スチール／ユニクロ	ステンレス	スチール/ユニクロ	ステンレス	アルミ	ステンレス	ステンレス

ブラケット

※爪固定ネジ（M6）の適正締付トルクは5.2N・mです。締めすぎるとアルミが破損し、保持力が急激に低下します。

XG・Sブラケット	XG天井Sブラケット	XG天井後付Sブラケット
※爪はステンレス製 〈入数20〉	※爪はステンレス製 〈入数20〉	※SG兼用 〈入数10〉
29T41	29T51	29T52
アルミ・ステンレス	アルミ・ステンレス	アルミ・ステンレス

ジョイント・継パーツ

※P111をご参照ください

XGローレットジョイント / XGステンローレットジョイント	XG継カバー / XGステン継カバー	XG・TOPカバー / XGステンTOPカバー
40 ＊ジョイント部1ヶ所に2本使用下さい。 〈入数100〉	＊ジョイントと併用して使用下さい。 〈入数10〉	＊ジョイントと併用して使用下さい。 〈入数20〉
29T63	29T83	29T62	29T82	29T65	29T85
スチール/ユニクロ	ステンレス	スチール/ユニクロ	ステンレス	スチール/ユニクロ	ステンレス

XG手引用交叉ランナー PAT.

●カーブレールでもスムーズな走行

●ベアリングの採用で快適な走行を実現

●前後左右に引っ張ってもスムーズに走行

くつつきシートが開くのを防止、シートを閉じたまま通行可能。MG付を使用する際は、片側は通常（MG無）の手引用交叉ランナーを使用ください。

（両側MG付にするとくつつきません）

※マグネットのつきが強い場合はテープを貼って調整してください

※入角でSブラケット取付時交叉ランナーの向きによっては壁に干渉する場合があります

XG手引用交叉ランナー
29T67
（全長350mm）
XG・MG付手引用交叉ランナー
29T69
（全長350mm）

〈入数10〉

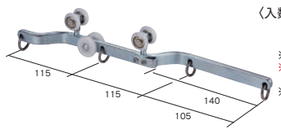

※レール下端からカン下まで18.2mmです。

※MG付の納期は15時までの受注分が翌営業日出荷となります。

※丸カンをワンタッチフックに取替え可能。プラス1,600円（ワンタッチフック取替分のみ逆交叉可能）納期を確認ください。カン下寸法50mm

XGランナー寸法図（mm）と許容荷重

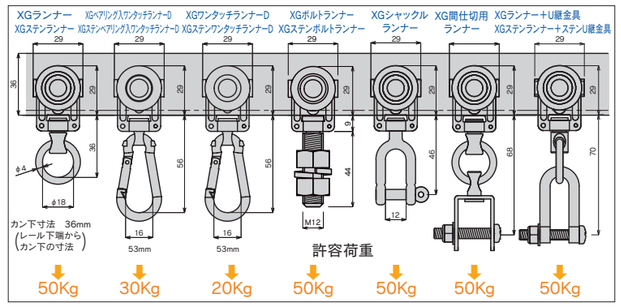

XGレール参考見積表（Sブラケット・天井Sブラケット）

長さ	価格 Sブラケット	価格 天井Sブラケット	部品明細（スチール製） レール	キャップストップ	ベアリング入ワンタッチランナーD	ブラケット	ジョイント	継カバー
2.00m			2m1本	2個	12個	3個	—	—
3.00m			3m1本	2個	18個	5個	—	—
4.00m			4m1本	2個	24個	6個	—	—
5.00m			2m1本/3m1本	2個	30個	7個	2本	1個
6.00m			3m2本	2個	36個	8個	2本	1個
7.00m			3m1本/4m1本	2個	42個	9個	2本	1個
8.00m			4m2本	2個	48個	10個	2本	1個
9.00m			3m3本	2個	54個	11個	4本	2個
10.00m			3m2本/4m1本	2個	60個	12個	4本	2個

長さ	価格 Sブラケット	価格 天井Sブラケット	部品明細（ステンレス製） レール	ステンキャップストップ	ステンベアリング入ワンタッチランナーD	ブラケット	ステンジョイント	ステン継カバー
2.00m			2m1本	2個	12個	3個	—	—
3.00m			3m1本	2個	18個	5個	—	—
4.00m			4m1本	2個	24個	6個	—	—
5.00m			2m1本/3m1本	2個	30個	7個	2本	1個
6.00m			3m2本	2個	36個	8個	2本	1個
7.00m			3m1本/4m1本	2個	42個	9個	2本	1個
8.00m			4m2本	2個	48個	10個	2本	1個
9.00m			3m3本	2個	54個	11個	4本	2個
10.00m			3m2本/4m1本	2個	60個	12個	4本	2個

※ブラケット、ランナーの個数は、現場の状況によって追加してください。　※部材のみの価格です。組込賃は含まれておりません。

※5mレールの出荷には実費運賃・梱包費がかかります。その都度、当社担当までお問合せください。

※材質は主材質のみを表記しております。