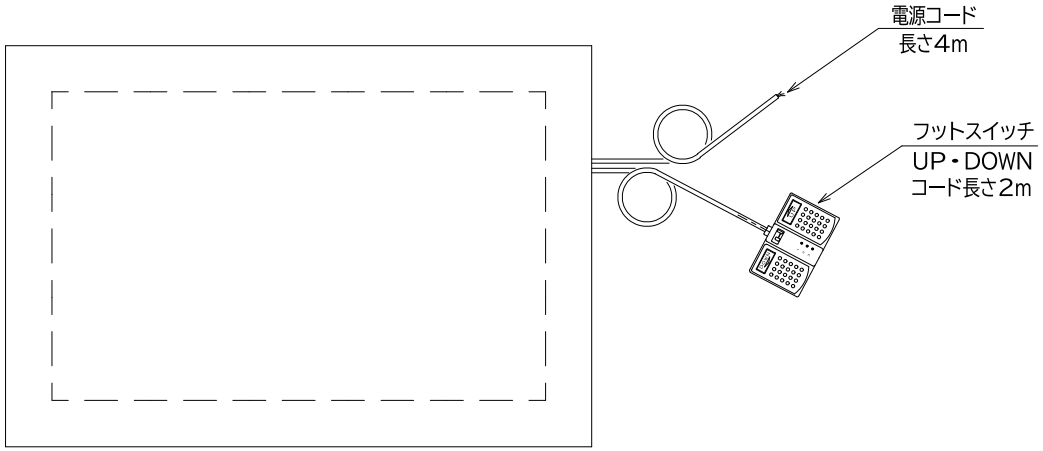

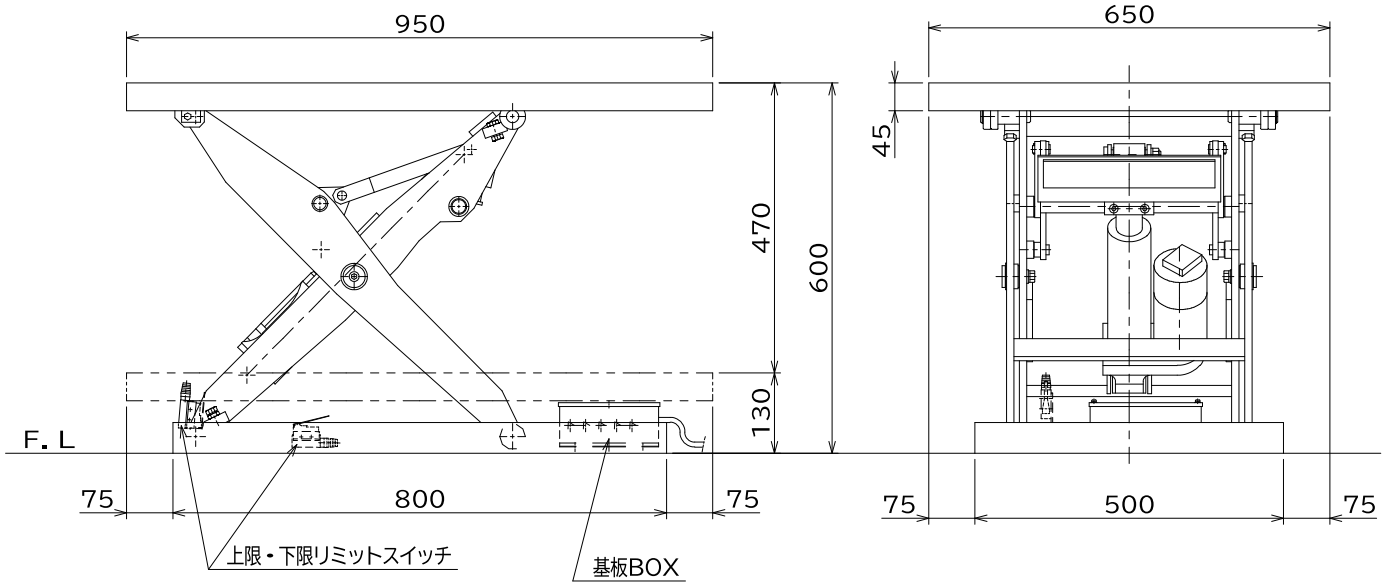

仕　様

型　式	GLM-500-609V-100
均等荷重	500 Kg
テーブル寸法	950L×650W mm
テーブル高サ	130~600 mm
ストローク	470 mm
全　長	950 mm
全　巾	650 mm
全　高	130 mm
リフト方式	電 動 ボールネジ式
制御方式	マイコン制御（ベクトル制御）
操作方式	フットスイッチ
モーター	AC100V 0.4KW
電　源	AC100V
電源コード	長さ 4m
上昇時間	約 21秒
下降時間	約 21秒
上昇端、下降端リミットスイッチ付	
自　重	約 110 Kg
塗装色（マンセル値）	10R4／13

品　名	ゴールドリフター	
型　式	GLM-500-609V-100	
図面番号		
2022年 1月 1日		B－4
検　図	作　図	尺　度
	濱田	1／10
東正車輌株式会社		