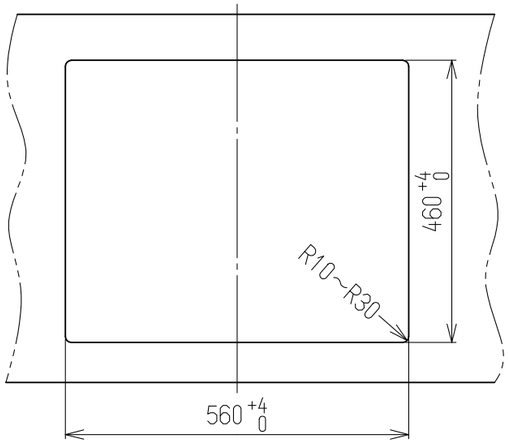

ワークトップ切り込み寸法

仕　様　表

外形寸法(mm)		高さ269X幅596X奥行539 (トッププレート幅593)	
質量(kg)		13.0	
ガス接続		Rc1/2	
ガス消費量		13A	LPG
	右コンロ	4.20kW(3610kcal/h)	4.20kW(0.301kg/h)
	左コンロ	4.20kW(3610kcal/h)	4.20kW(0.301kg/h)
	後コンロ	1.27kW(1090kcal/h)	1.27kW(0.091kg/h)
	グリル	1.33kW(1140kcal/h)	1.33kW(0.095kg/h)
	全点火時	10.1kW(8700kcal/h)	10.0kW(0.714kg/h)
電源		DC3V(単1形乾電池2個)	
トッププレートの種類		ホーローコート	
防火性能評定		有	

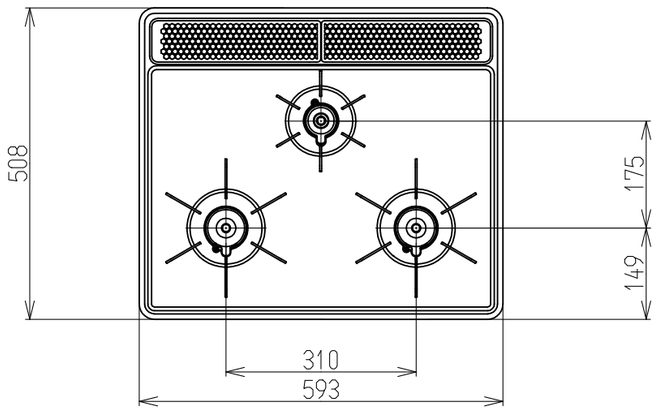

C部詳細

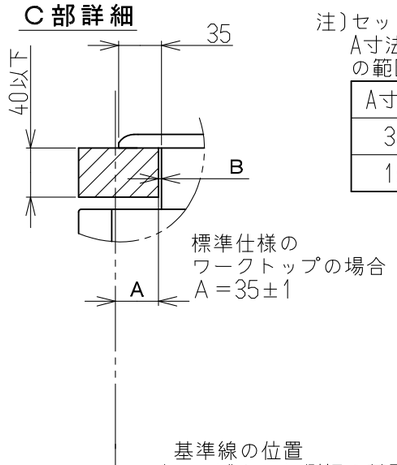

注)セットフリータイプなので
A寸法は「15±1～35±1」
の範囲で施工できます。

A寸法	B寸法
35	2.5
15	22.5

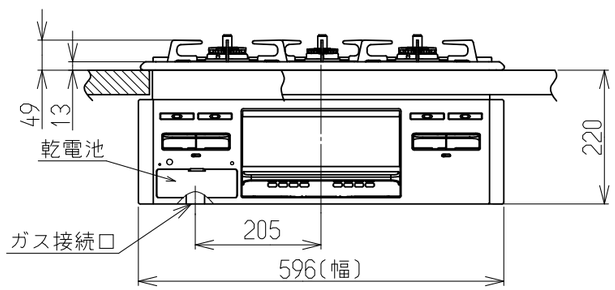

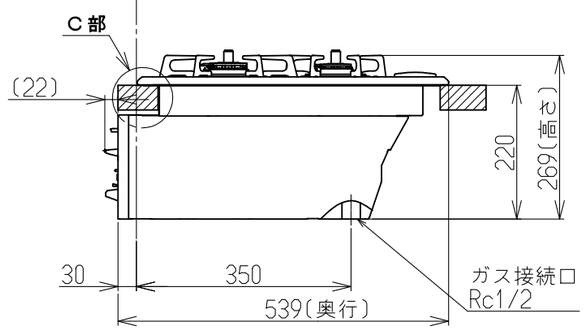

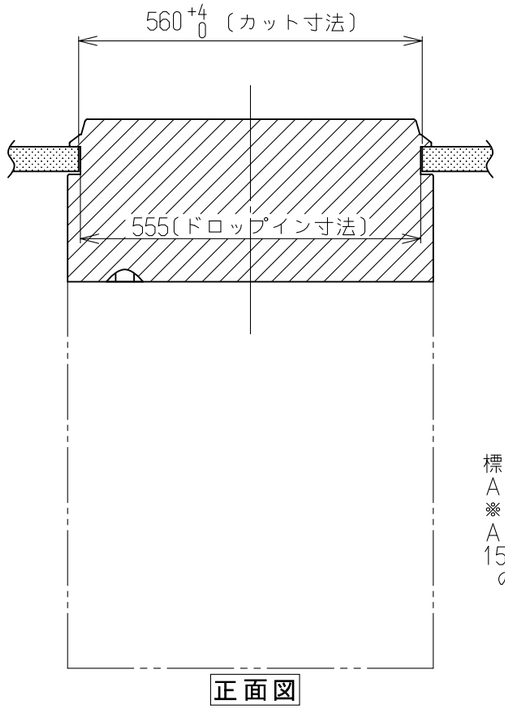

正面図

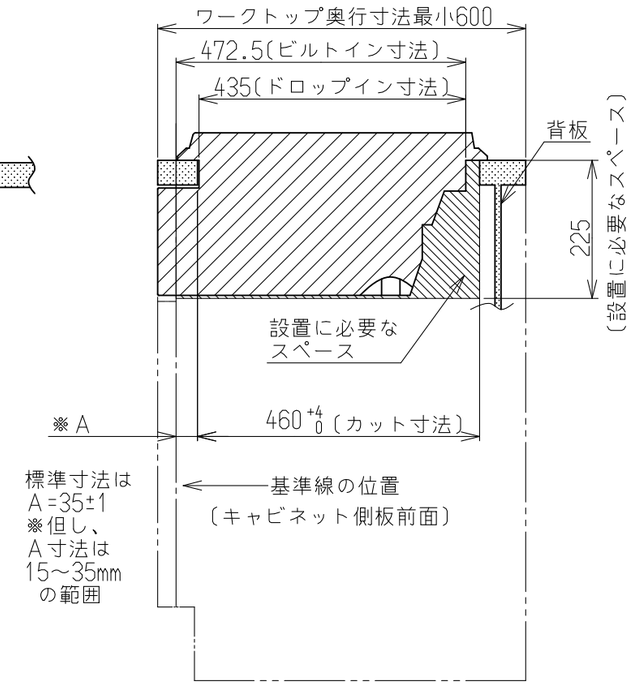

側面図

設置・配管施工例図

※必ず、背板を取り付けてください。
※本体高さは220±1/2です。

名称	外観図			品名	グリル付三口 ガスビルトインコンロ	
型式	RS31M5H2SABW,RB31AM5H2SAVW,RB31AM5H2SABW					
作成	2023.01.24	尺度	1:10	サイズ	A3	リンナイ株式会社