RoHS10 Support | REACH Support | CFSI Support | IP67 Waterproof after mating (Requires waterproof tube)

1.外観図

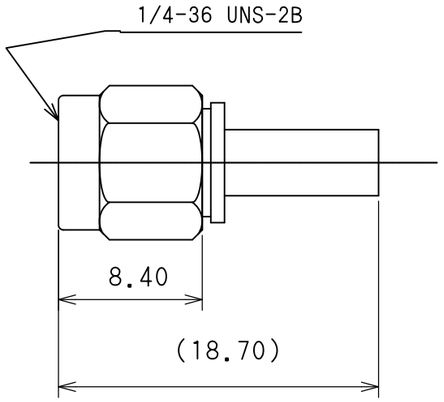

No.	DESCRIPTION	MATERIAL	FINISH
7	Ferrule	BRASS	NICKEL
6	R/ring	SUS304	NONE
5	Gasket	S.I.R	RED
4	Copling Nut	SUS303	PASSIVATE
3	Dielectric	PTFE	NONE
2	Contact	BRASS	GOLD
1	Body	BRASS	NICKEL

4

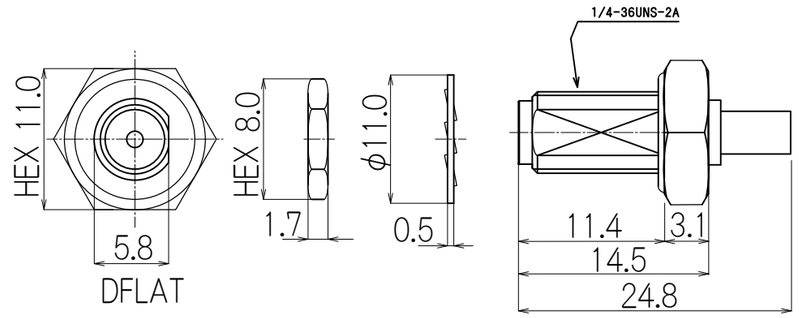

RCOMMENDED MOUNTING HOLE

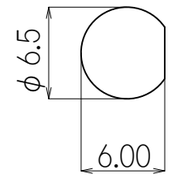

No	DESCRIPTION	MATERIAL	FINISH
7	O-ring	S.I.R	RED
6	Ferrule	BRASS	NICKEL
5	nut	BRASS	NICKEL
4	Washer	BRASS	NICKEL
3	dielectric	PTFE	NONE
2	contact	BeCu	GOLD
1	body	BRASS	NICKEL

1

2. 全数、導通・耐圧・瞬断検査を行う
3. 性能に影響を与える傷、汚れの無いこと
4. SMAコネクタ規格　MIL-C-39012
5. 仕様
   特性インピーダンス　：50Ω
   推奨使用周波数：DC～12GHz
   電圧定在波比（VSWR）：1.4 max（12GHz）
   耐電圧：AC 700V/min
   ケーブル単体の減衰量 目安　dB/km
   （コネクタのない状態）

900MHz	630
1600MHz	860
2400MHz	1090
3000MHz	1230
5800MHz	1790

IP67は勘合保証及びSMAジャックパネル部分の保証になります。

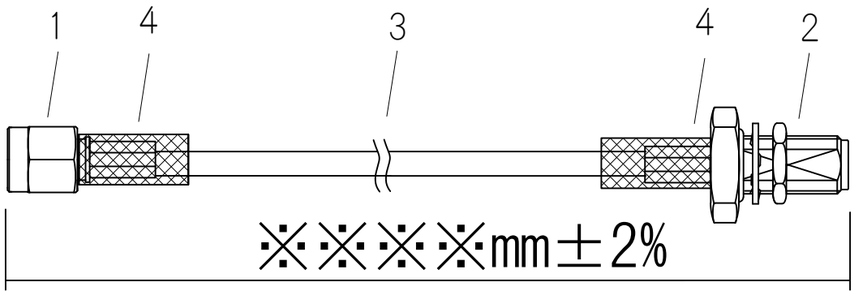

No	TYPE	P/N
4	Heat Shrink Tube	W3C Type
3	Coaxial Cable	1.5DS-QFB S白
2	SMA Jack	SMA-RSFB-1.5D
1	SMA plug	SMA-PS-1.5D

Drawn	Checked	Approved	Unte
エレパーツ '25.08.01 森井	エレパーツ '25.08.01 大島	エレパーツ '25.08.01 大江	mm
			A4

日本エレパーツ株式会社
NIHON ELEPARTS CO.,LTD.

SMA延長用ケーブル　1/1

NAME　SMAP-SMARSFB-1.5DS白-※※※※