RoHS10 Support | REACH Support | CFSI Support | IP66 Waterproof after mating (Requires waterproof tube)

1.外観図

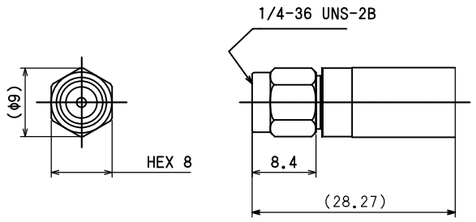

No	DESCRIPTION	MATERIAL	FINISH
4	Coupling Nut	BRASS	NICKEL
3	Contact	BeCu	GOLD
2	Dielectric	PTFE	NONE
1	Body	BRASS	NICKEL

1

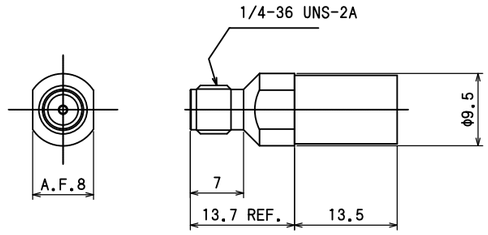

No	DESCRIPTION	MATERIAL	FINISH
3	Contact	BeCu	GOLD
2	Dielectric	PTFE	NONE
1	Body	BRASS	NICKEL

2

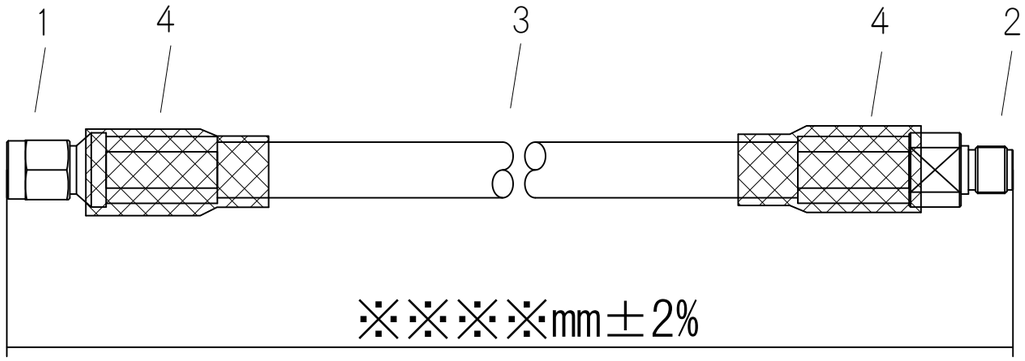

2. 全数、導通・耐圧・瞬断検査を行う
3. 性能に影響を与える傷、汚れの無いこと
4. SMAコネクタ規格　MIL-C-39012
5. 仕様
   特性インピーダンス　：50Ω
   推奨使用周波数：DC～12GHz
   電圧定在波比（VSWR）：1.4 max（12GHz）
   ケーブル単体の減衰量 目安　dB/km
   （コネクタのない状態）

30MHz	45
200MHz	130
1000MHz	300
2000MHz	520
6000MHz	1230

No	TYPE	P/N
4	Heat Shrink Tube	W3C Type
3	Coaxial Cable	5D-2V(VW-1)
2	SMA JACK	SMA-RS-5D
1	SMA Plug	SMA-PS-5D

Drawn	Checked	Approved	Unte
エレパーツ '25.08.01 森井	エレパーツ '25.08.01 大島	エレパーツ '25.08.01 大江	mm
			A4

日本エレパーツ株式会社
NIHON ELEPARTS CO.,LTD.

SMA延長用ケーブル　1/1

NAME　SMAP-SMAJ-5DVW1-※※※※