RoHS10 Support | REACH Support | CFSI Support | IP66 Waterproof after mating (Requires waterproof tube)

1. 外観図

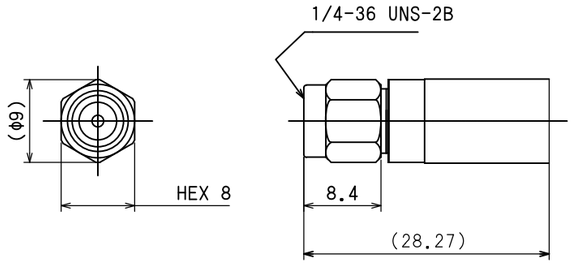

No	DESCRIPTION	MATERIAL	FINISH
4	Coupling Nut	BRASS	NICKEL
3	Contact	BeCu	GOLD
2	Dielectric	PTFE	NONE
1	Body	BRASS	NICKEL

1

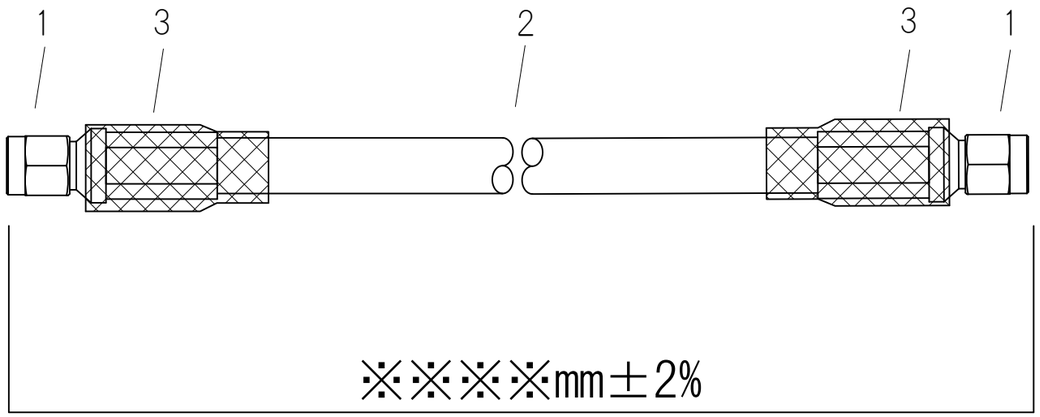

2. 全数、導通・耐圧・瞬断検査を行う
3. 性能に影響を与える傷、汚れの無いこと
4. SMAコネクタ規格　MIL-C-39012
5. 仕様
   特性インピーダンス　：50Ω
   推奨使用周波数：DC～12GHz
   電圧定在波比（VSWR）：1.4 max（12GHz）
   ケーブル単体の減衰量 目安　dB/km
   （コネクタのない状態）
   400MHz　110
   1000MHz　170
   2000MHz　250
   2400MHz　280
   3000MHz　310
   5000MHz　420

No	TYPE	P/N
3	Heat SHRINK TUBE	W3C TYPE
2	Coaxial Cable	5D-HFAE
1	SMA PLUG	SMA-PS-5D

Drawn	Checked	Approved	Unte		
エレパーツ '25.08.01 森井	エレパーツ '25.08.01 大島	エレパーツ '25.08.01 大江	mm	SMA延長用ケーブル	1/1
			A4		
日本エレパーツ株式会社 NIHON ELEPARTS CO.,LTD.				NAME	SMAP-SMAP-5DHFAE-※※※※