RoHS10 Support | REACH Support | CFSI Support | IP66 Waterproof after mating (Requires waterproof tube)

1. 外観図

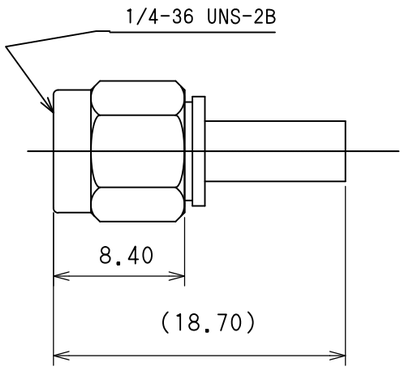

No.	DESCRIPTION	MATERIAL	FINISH
7	Ferrule	BRASS	NICKEL
6	R/ring	SUS304	NONE
5	Gasket	S.I.R	RED
4	Copling Nut	SUS303	PASSIVATE
3	Dielectric	PTFE	NONE
2	Contact	BRASS	GOLD
1	Body	BRASS	NICKEL

1

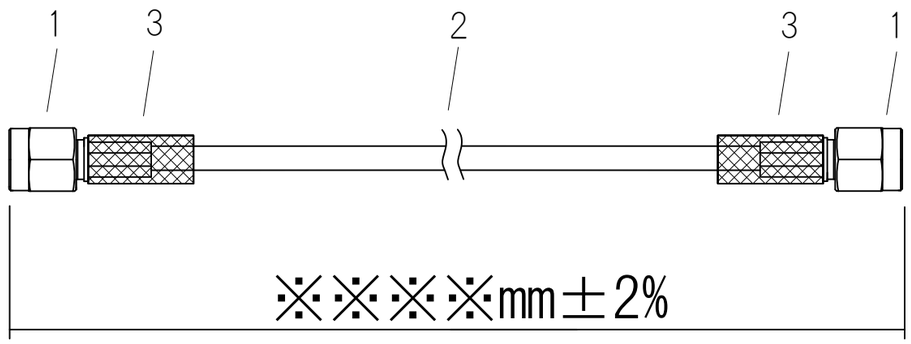

2. 全数、導通・耐圧・瞬断検査を行う
3. 性能に影響を与える傷、汚れの無いこと
4. SMAコネクタ規格　MIL-C-39012
5. 仕様
   特性インピーダンス　：50Ω
   推奨使用周波数：DC～4GHz
   電圧定在波比（VSWR）：1.4 max（4GHz）
   耐電圧：AC 700V/min
   ケーブル単体の減衰量 目安　dB/km
   （コネクタのない状態）
   30MHz　155
   200MHz　400
   1000MHz　980

No	TYPE	P/N
3	Heat SHRINK TUBE	W3C TYPE
2	Coaxial Cable	1.5D-2V
1	SMA PLUG	SMA-PS-1.5D

Drawn	Checked	Approved	Unte	SMA延長用ケーブル	1/1
エレパーツ '25.08.01 森井	エレパーツ '25.08.01 大島	エレパーツ '25.08.01 大江	mm		
			A4		
日本ｴﾚﾊﾟｰﾂ株式会社 NIHON ELEPARTS CO.,LTD				NAME	SMAP-SMAP-1.5D2V-※※※※