RoHS10 Support | REACH Support | CFSI Support | IP66 Waterproof after mating (Requires waterproof tube)

1.外観図

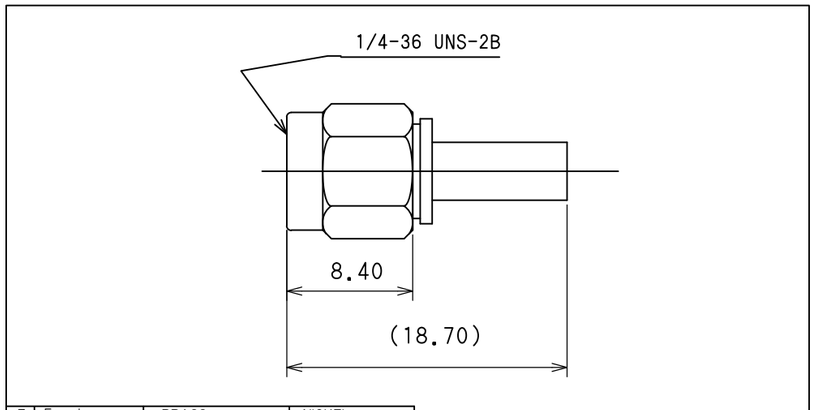

No.	DESCRIPTION	MATERIAL	FINISH
7	Ferrule	BRASS	NICKEL
6	R/ring	SUS304	NONE
5	Gasket	S.I.R	RED
4	Copling Nut	SUS303	PASSIVATE
3	Dielectric	PTFE	NONE
2	Contact	BRASS	GOLD
1	Body	BRASS	NICKEL

1

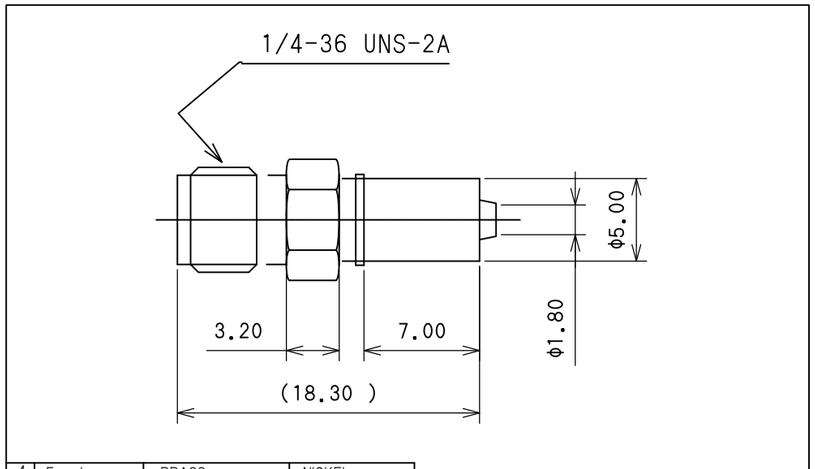

No.	DESCRIPTION	MATERIAL	FINISH
4	Ferrule	BRASS	NICKEL
3	Contact	BeCu	GOLD
2	Dielectric	PTFE	NONE
1	Body	BRASS	NICKEL

2

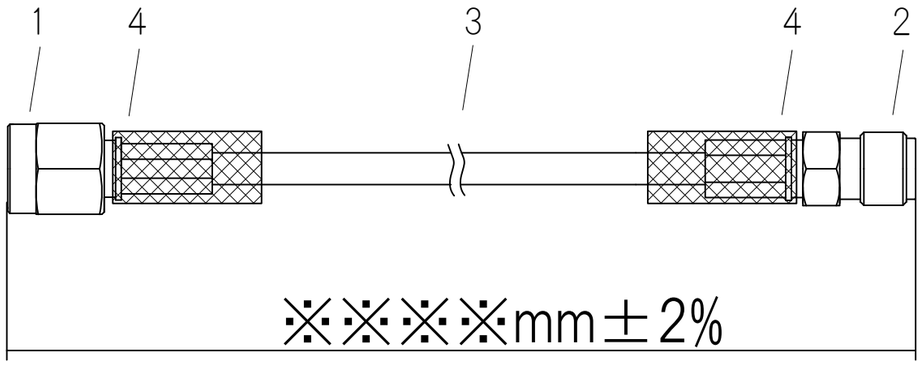

2.全数、導通・耐圧・瞬断検査を行う
3.性能に影響を与える傷、汚れの無いこと
4.SMAコネクタ規格　MIL-C-39012
5.仕様
　特性インピーダンス ：50Ω
　電圧定在波比（VSWR）：1.4 max (4GHz)
　推奨使用周波数　～4GHz
　ケーブル単体の減衰量 目安　dB/km
　(コネクタのない状態)
　30MHz　155
　200MHz　400
　1000MHz 980

No.	TYPE	P/N
4	HeatShrinkTube	W3C TYPE
3	Coaxial Cable	1.5D-2V
2	SMA Jack	SMA-RS-1.5D
1	SMA Plug	SMA-PS-1.5D

Drawn	Checked	Approved	Unte
エレパーツ '25.08.01 森井	エレパーツ '25.08.01 大島	エレパーツ '25.08.01 大江	mm
			A4

日本エレパーツ株式会社
NIHON ELEPARTS CO.,LTD

SMA延長用ケーブル

葉番 1/1

NAME: SMAP-SMAJ-1.5D2V-※※※※