電気配線図

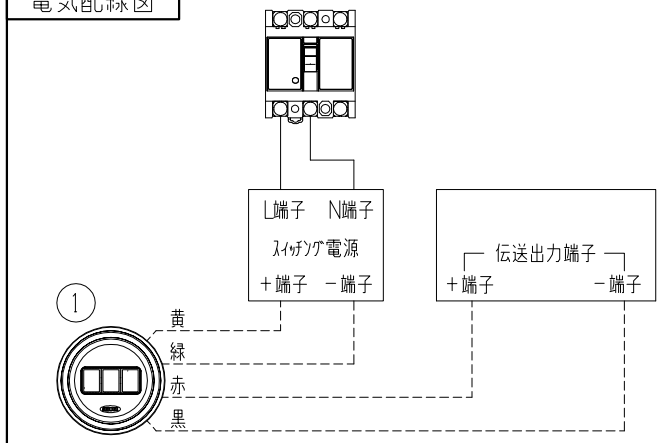

参考フロー

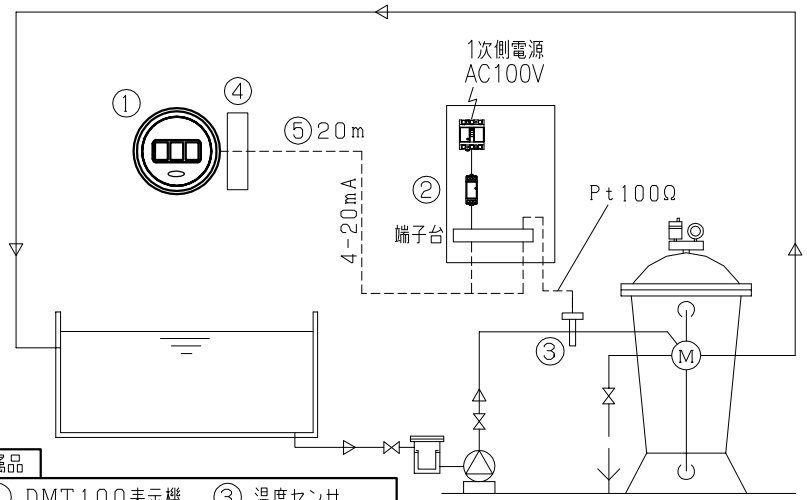

付属品

① DMT100表示機　③ 温度センサ
② スイッチング電源　④ アウトレットボックス　⑤ ケーブル（20m）

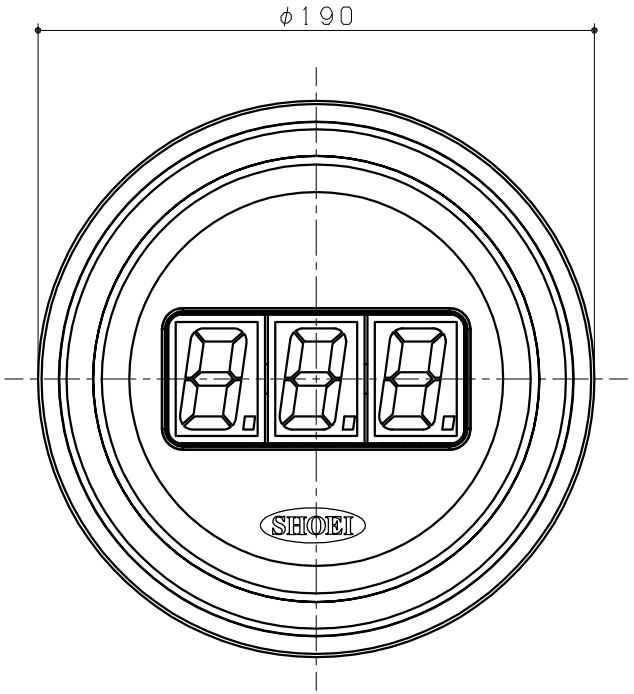

① DMT100表示機

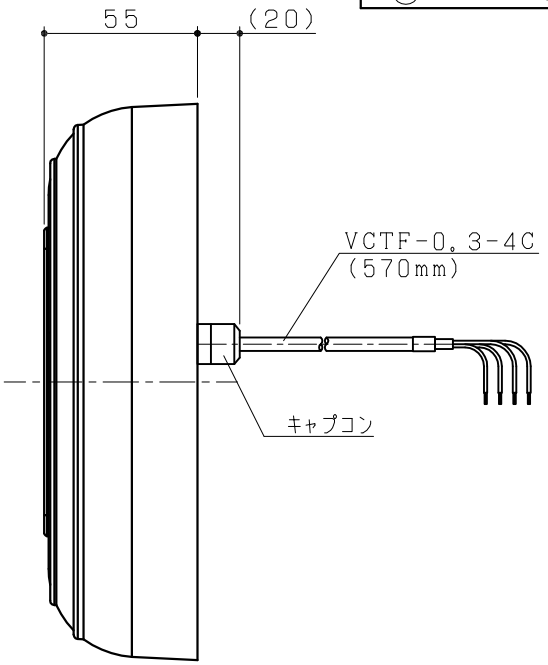

※）型式□部には色記号が入ります。

仕様		
型式		MIO100D-□(※)
電源		DC5V
消費電力		1.04W/1.04VA
使用環境		周囲温度：-10~50℃（凍結しないこと）
測定対象		浴槽水及びプール、温泉水、井戸水
測定可能範囲		0~99.9℃
測定精度		±0.5℃(0~70℃)
DMT100表示機	表示範囲	0~99.9℃
	表示分解能	0.1℃
	材質	本体：ABS　※色（色記号）：白（W）/黒（B）/茶（T）
	7セグLED	温度値、温度補正値、エラー番号
防水性能		IP67相当
(その他)Pt100Ω及び4-20mA ①~②、①~③間ケーブル全長100m以内		

NO	名称	備考
5	ケーブル	VCTF0.3SQ(20m)
4	アウトレットボックス	CDO-4ASS11
3	温度センサ	JLW (Pt100Ω)
2	スイッチング電源	DRJ-30(TDK) DC5V出力
1	DMT100表示機	φ190 × 55

品名	デジタル温度計 MIO100Dセット
記事	外部電源仕様 JLWセンサ

設計	検図	承認	尺度	数	材質
K.M	S.M	K.M	FREE		
2022.02.03	2022.02.03	2022.02.03			

株式会社 ショウエイ
TEL (044)589-1601

図番 X11705004-E1