PiCa

備考	
・使用材料	アルミニウム合金：マスト支柱
	鋼製　　：台車・フォーク
・昇降方式	手動ウインチ、ワイヤーφ6
・移動方法	自在車輪：2輪、車輪：2輪　手押し式
・最大使用質量	300kg
・製品質量	230kg

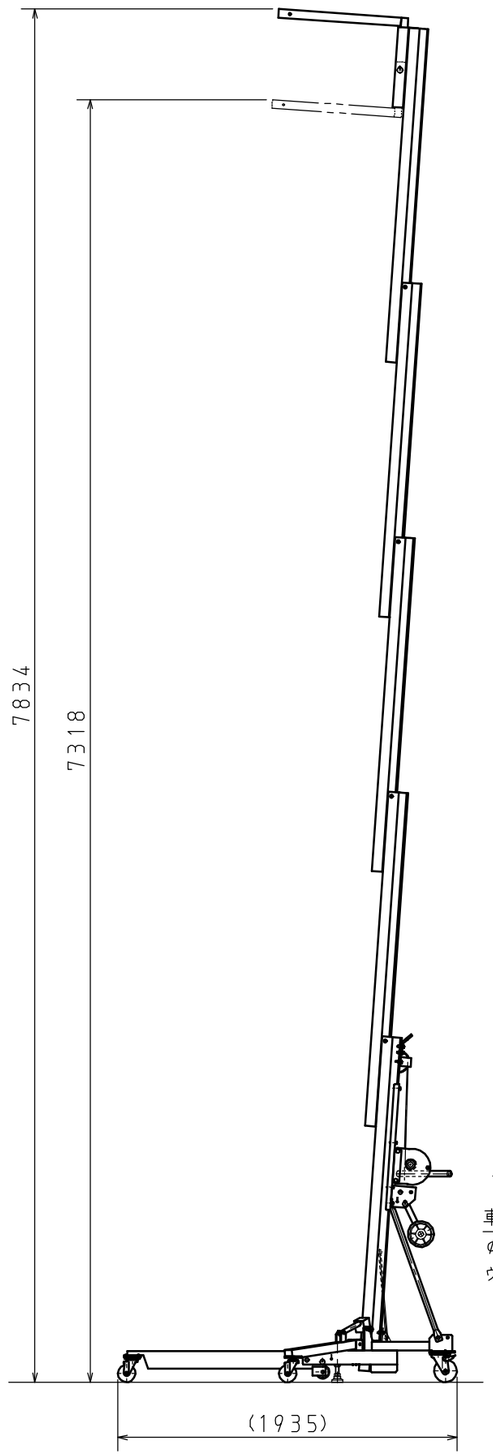

伸長状態（S＝1：35）

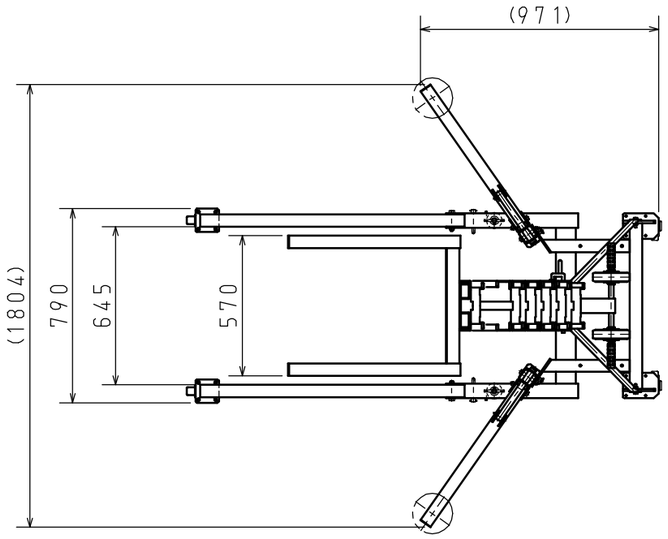

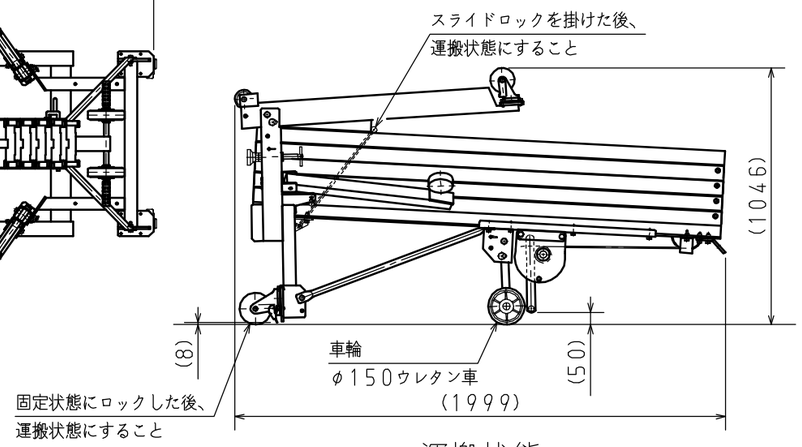

運搬状態

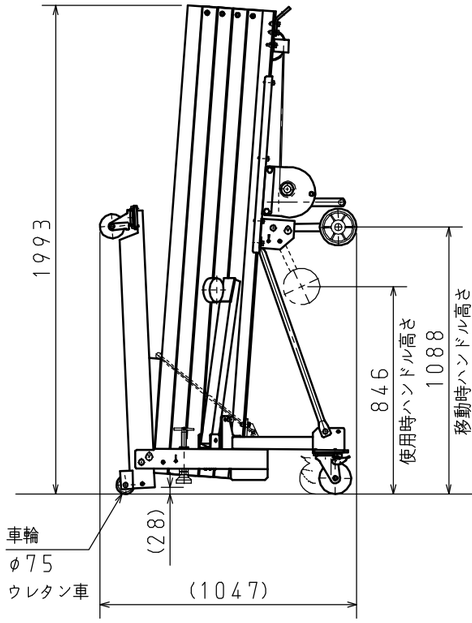

収納状態

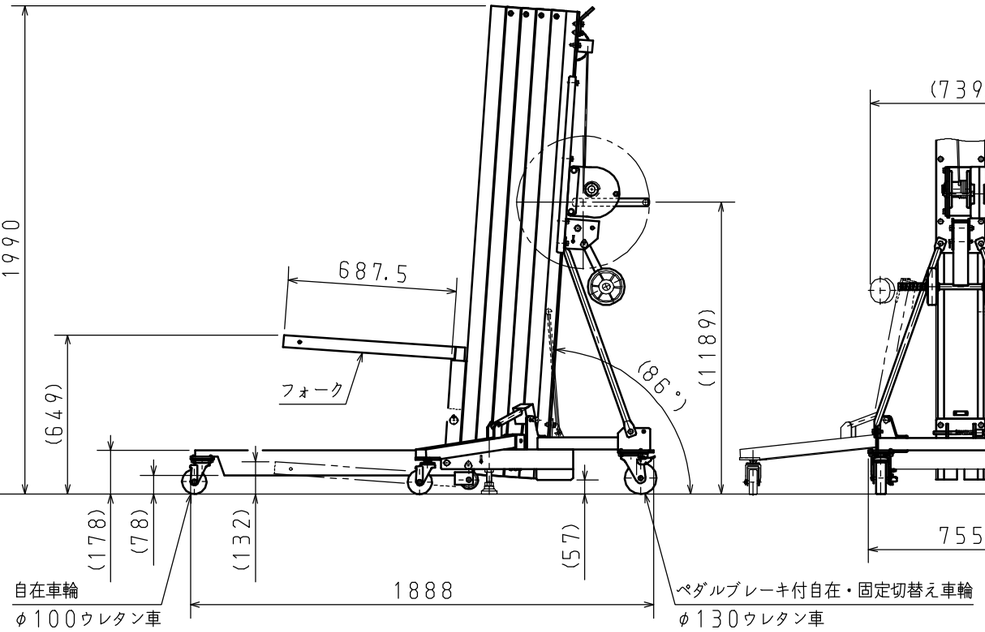

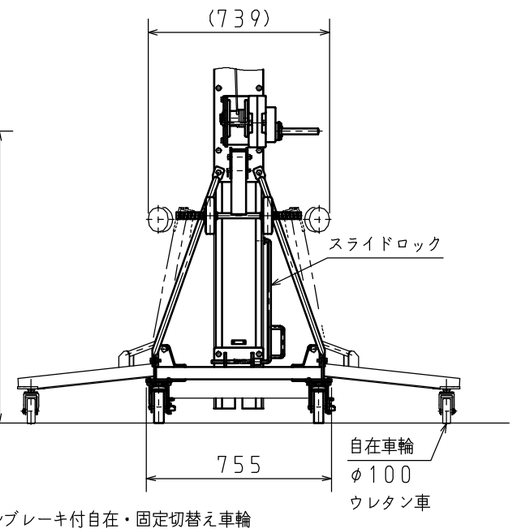

SCALE 尺度 1：25		DATE 日付 2020. 08. 31	CUSTOMER NAME 注文主
ピカ コーポレイション			TITLE 品名 アルミニウム合金製　可搬式荷物用昇降台 HLA−78A
			DRAWING NO. 図面番号 77−040−02

原紙サイズ　A3