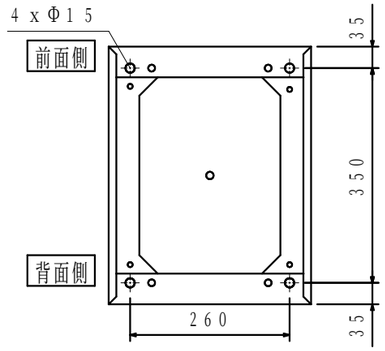

底面（アンカーピッチ）

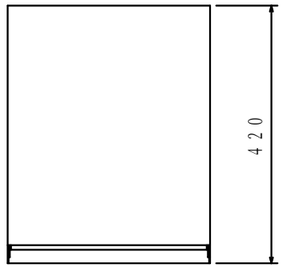

天面

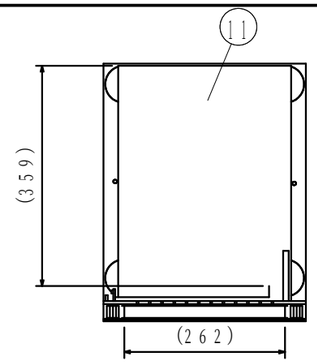

A－A 断面

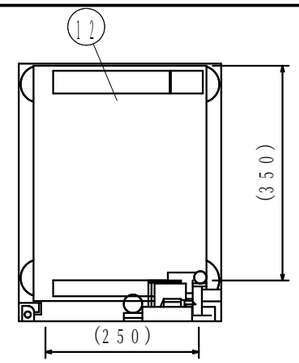

B－B 断面

番号	品名	数量	材質	塗装色／処理
1	宅配ボックスH600本体L	1	SUS t0.8／t1.5	品番末尾「S」：塗装色シルバー
2	宅配ボックスH450本体L	1	SUS t0.8／t1.5	「W」：塗装色サテン白
3	宅配ボックスH600扉L	1	SUS t1.5	「BL」：塗装色ブラック
4	宅配ボックスH450扉L	1	SUS t1.5	
5	郵便受箱本体	1	SUS t0.8	
6	郵便受箱本体 2段型	1	SUS t0.8	
7	郵便受箱外扉	3	SUS t0.8	
8	架台	1	SUS t2.0	
9	郵便投入口	3	PC	色：黒
10	フラップ	30	PC	色：黒
11	すのこ 郵便	2	PC	色：黒
12	すのこ 宅配	2	PC	色：黒

	宅配ボックスH600	宅配ボックスH450	郵便受箱
許容荷重	15kg	13kg	15kg
許容サイズ	448x350x220	330x250x170	350x250x35

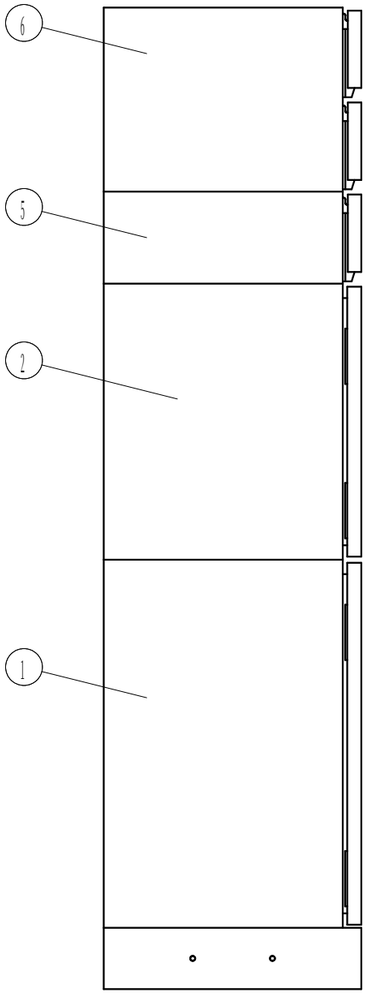

左側面

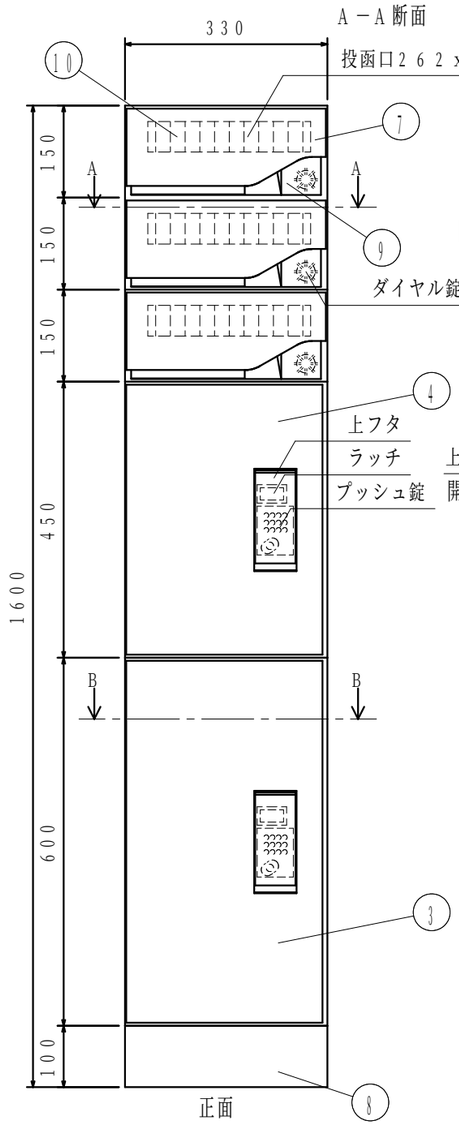

正面

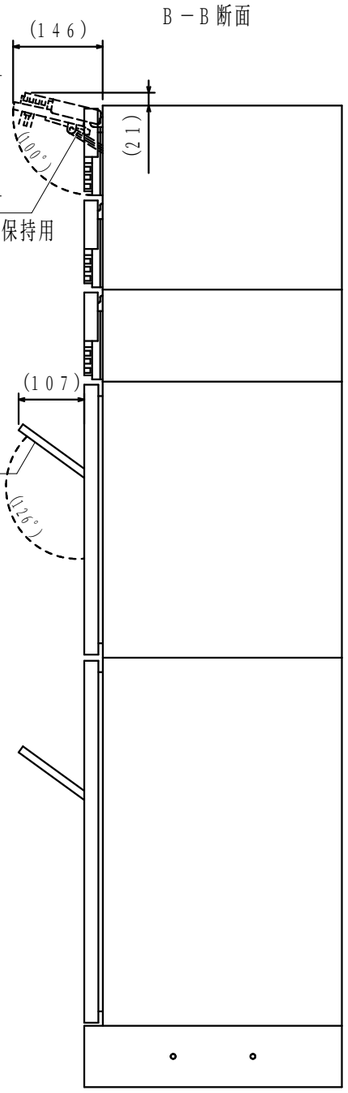

右側面

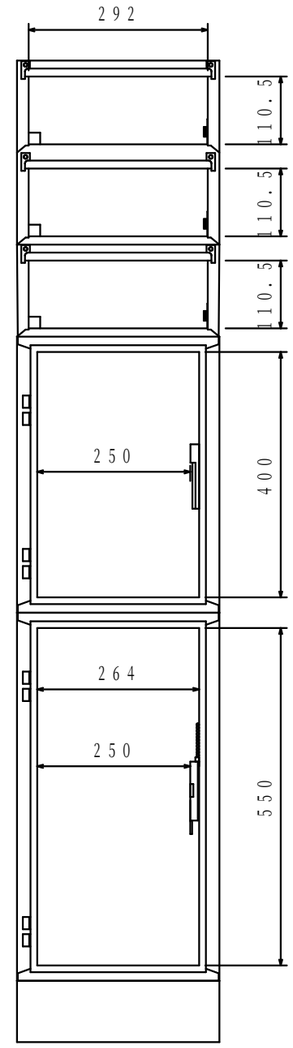

正面
扉をはずした状態

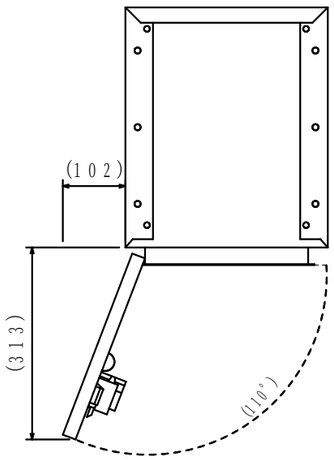

宅配ボックス扉開時最大角度

記事			製図日	検図	設計	製図	名称		数量
	材質 図中に表記		'23年 6月20日	吉川	山田	澤			1 面
	塗装 図中に表記						図番	401	1
		尺度（A3基準） NTS / 単位 mm / 第三角法	河村電器産業株式会社						
	品番 KD3M2－42C－L「S／W／BL」						注番		P.