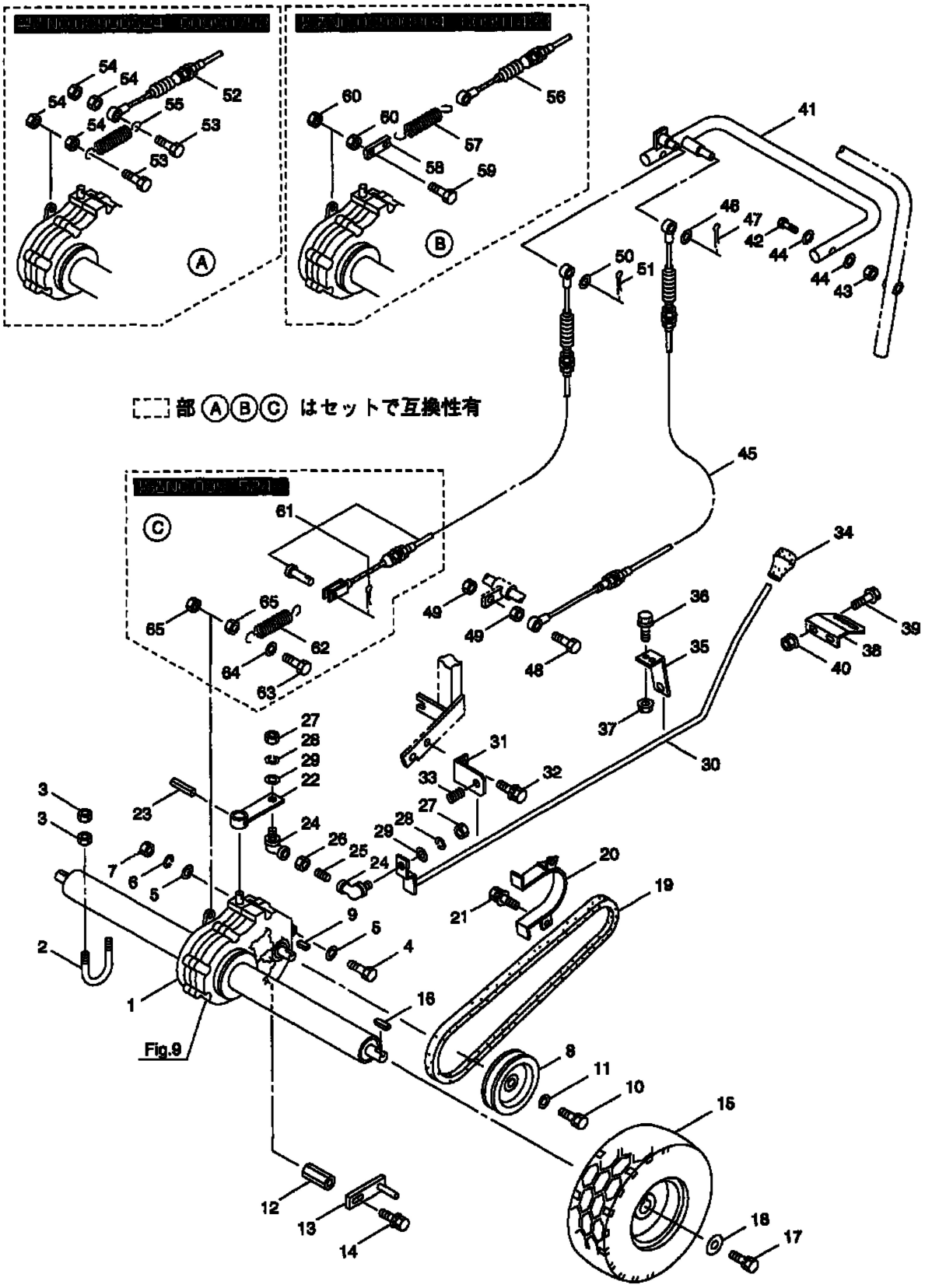8.MSA410-M・MSA410-K・MSA410R2T-M・MSA410R2T-K
走行部組立