符号	日付	変更内容
△		
△		
△		

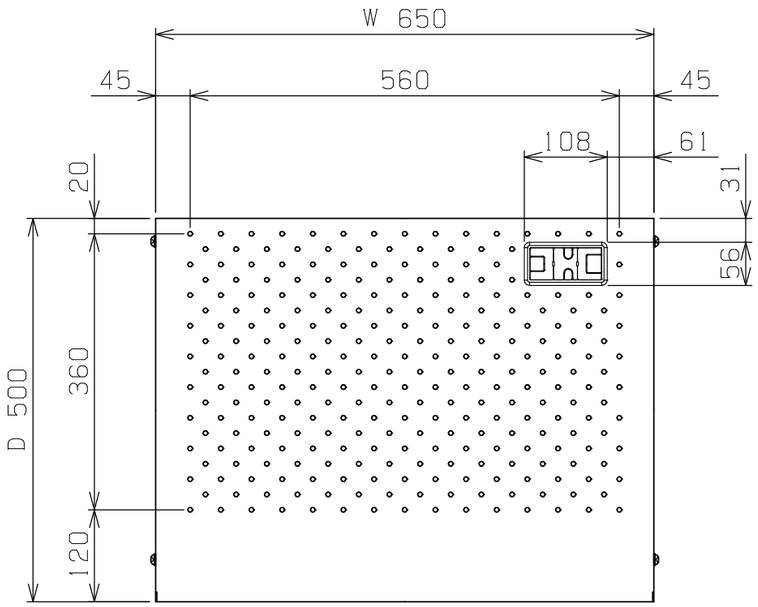

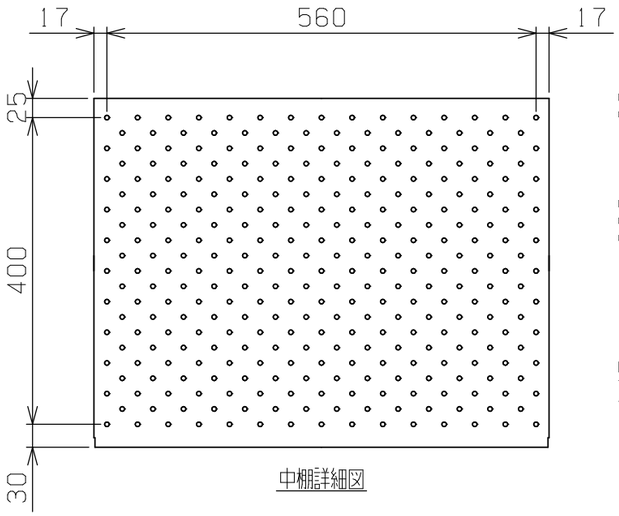

中棚詳細図

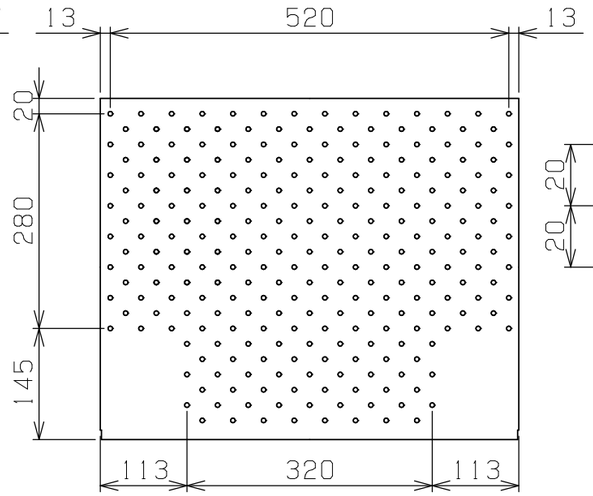

スライド棚詳細図

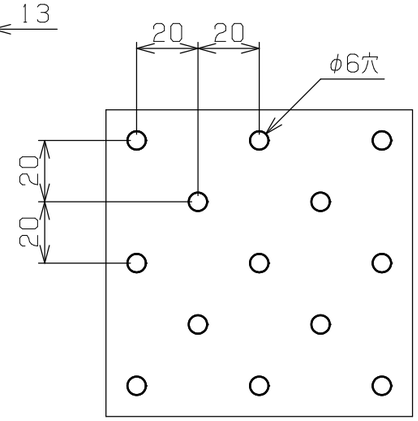

パンチング詳細図

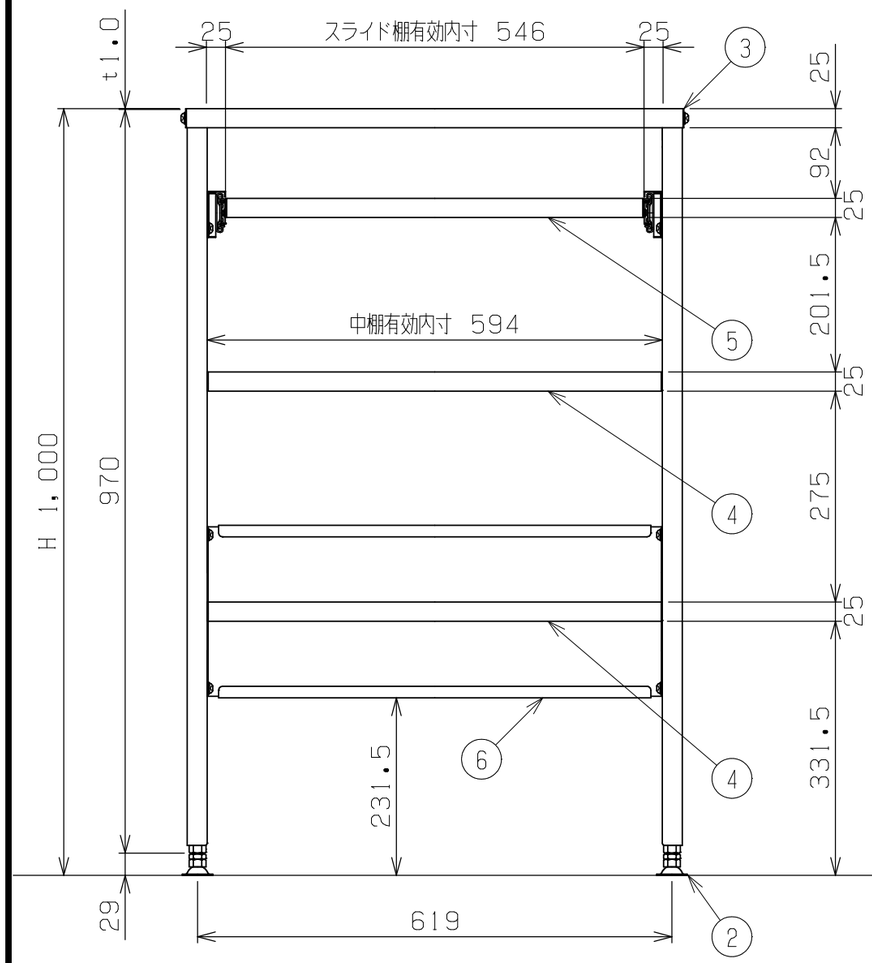

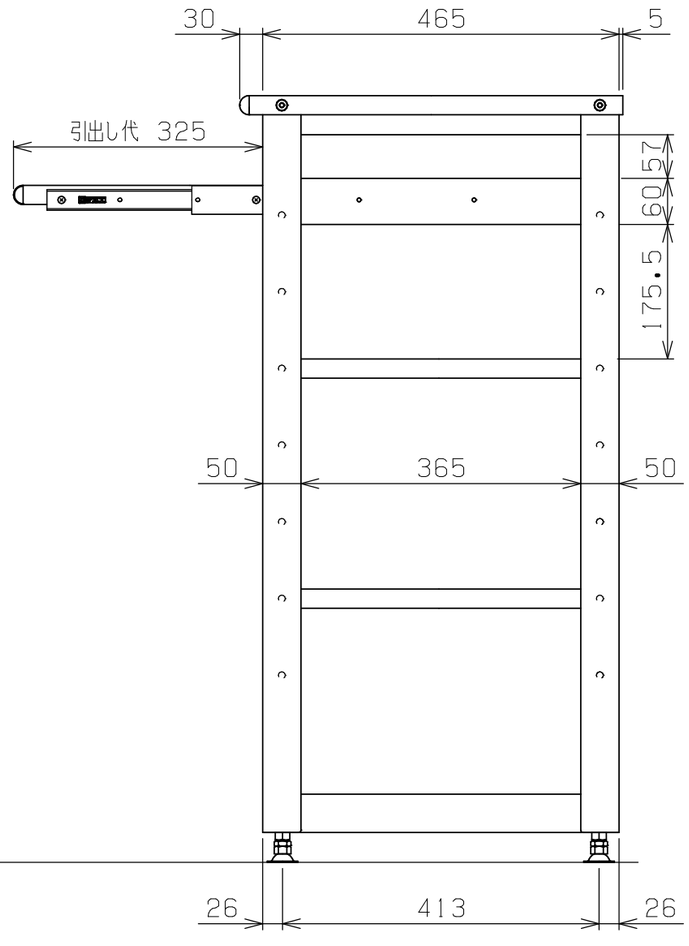

均等耐荷重（全体）：50kg
均等耐荷重（天棚）：10kg
均等耐荷重（中棚）：20kg
均等耐荷重（スライド棚）：10kg（安全荷重：5kg）
中棚・スライド棚・背板は100ミリピッチ段替え可能
但し、中棚1枚は支柱取り付け位置の最下段から2段目までに取り付けること

品番	部品名	1台分数量	材質	備考
6	背板	1	SUS430	
5	スライド棚	1	SUS430	※レール：スチールメッキ
4	中棚	2	SUS430	
3	天棚	1	SUS430	
2	ステンレスアジャスター	4	SUS304	M12XP1.75 AJ-1250SU
1	支柱枠	2		

作成	2025. 10. 9	3角法	名称	クリーンルーム用パソコンスタンド（固定式）
承認	設計	製図	尺度	W650×D500×H1000
		中畑	1：8	CRP4-6510SD
				外観図

株式会社サカエ　図番　葉番