符号	日　付	変　更　内　容
△		
△		
△		

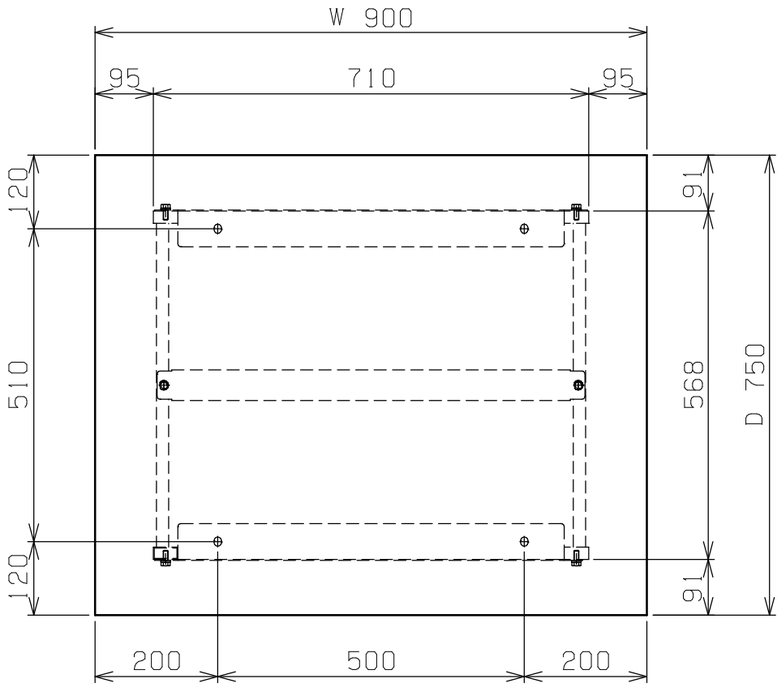

天板・塗装色と品番の関係

天　板	塗　装　色	品　番
低圧メラミン(白)	パールホワイト	TKA-097MW

均等耐荷重　150kg(1台当たり)

カンヌキは前後234ミリピッチで移動可能

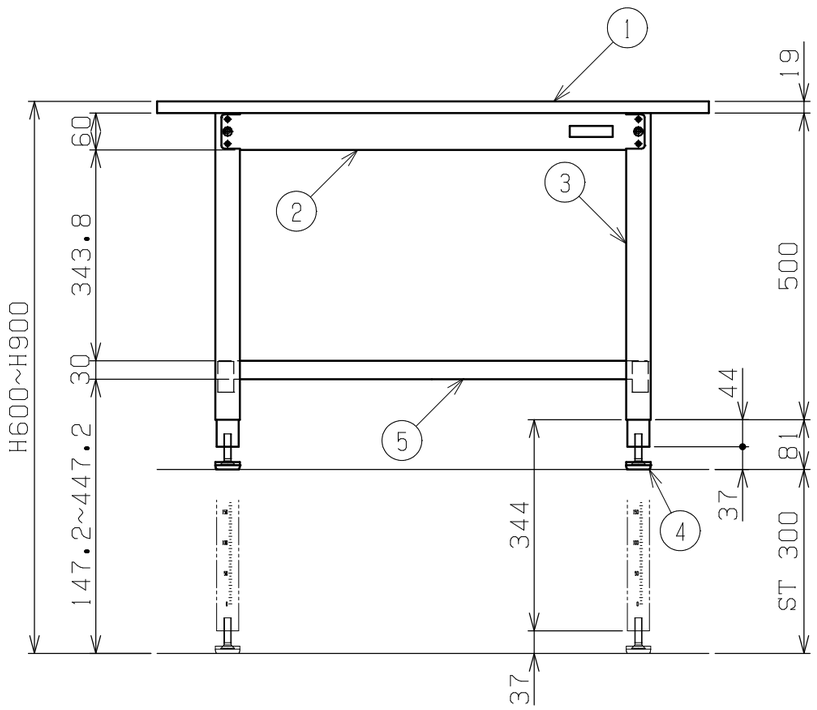

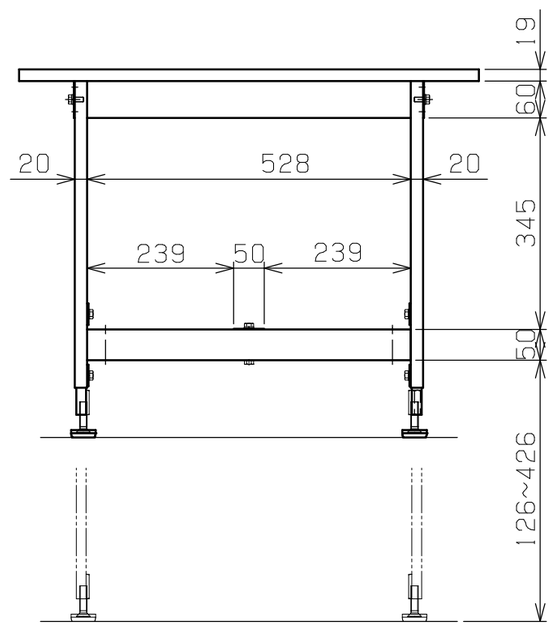

品番	部品名	1台分数量	材質	備考
5	カンヌキ	1	W900用	SPCC-SD t1.2
4	アジャスター	4	ABS・ユニクロメッキ	(規)AJ-1K
3	脚フレーム	2	D750用	
2	天受フレーム	2	W900用	SPHC-P t1.6
1	天板	1		900X750Xt19

作成	2025. 9. 29	3角法	名称	軽量高さ調整作業台　TKAタイプ W900×D750×H600~H900
承認	設計	製図	尺度	
		中畑	1:10	外観図

株式会社サカエ　図番　葉番