符号	日　付	変　更　内　容
△		
△		
△		

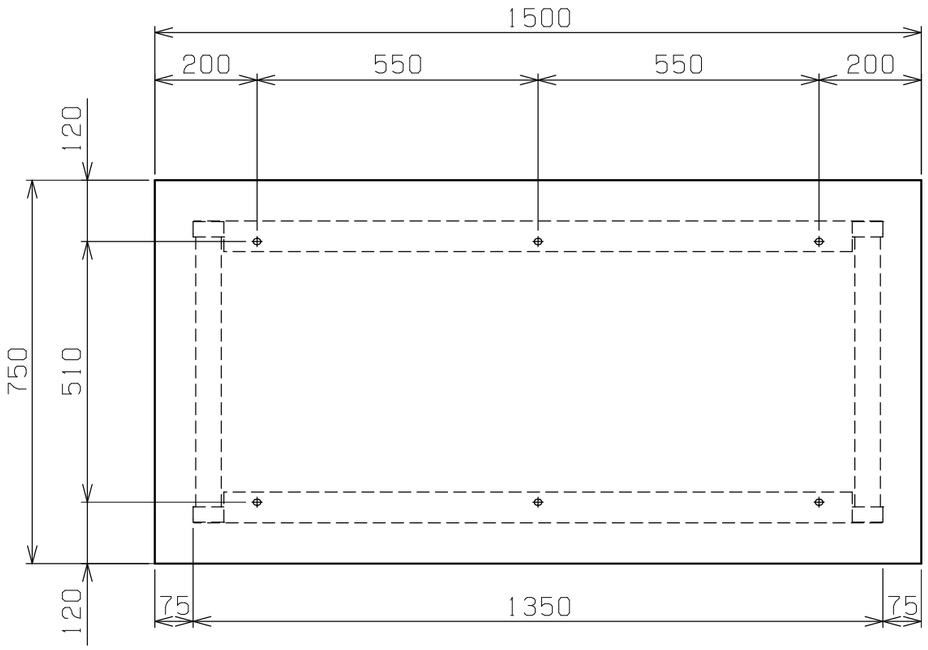

天板・塗装色と品番の関係

天　板	天板厚さ	塗　装　色	品　番
特殊アクリル系樹脂天板	30	サカエダークグレー	KHC-1575B
		パールホワイト	KHC-1575BW
実験用メラミン天板	30	サカエダークグレー	KHM-1575B
		パールホワイト	KHM-1575BW

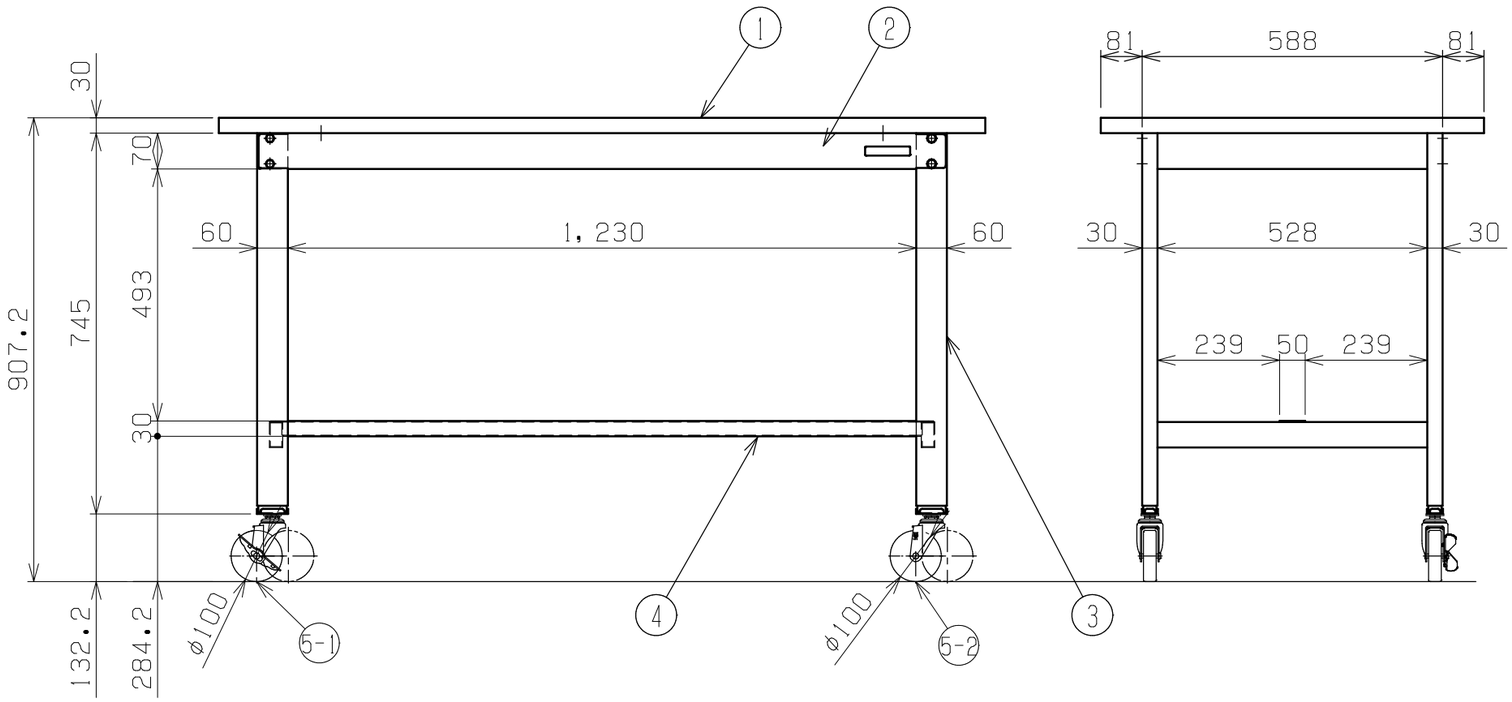

均等耐荷重　200kg（1台当たり）
カンヌキ中央でご使用ください。

品番	部品名	1台分数量	材質	備考
5-2	自在キャスター（S無）	2	φ100 ﾅｲﾛﾝｳﾚﾀﾝ車	M12×P1.75
5-1	自在キャスター（S付）	2	φ100 ﾅｲﾛﾝｳﾚﾀﾝ車	M12×P1.75
4	センターカンヌキ	1	SPCC-SD	t1.2
3	脚フレーム	2		
2	天受フレーム	2	SPCC-SD	t1.2
1	天板	1	ハニカム	上記参照

作成	2025. 9. 4	3角法	名称	軽量実験用作業台　移動式
承認	設計	製図	尺度	KHC-1575B (W)・KHM-1575B (W)
		蔭山	1：12	外観図
株式会社サカエ			図番	葉番