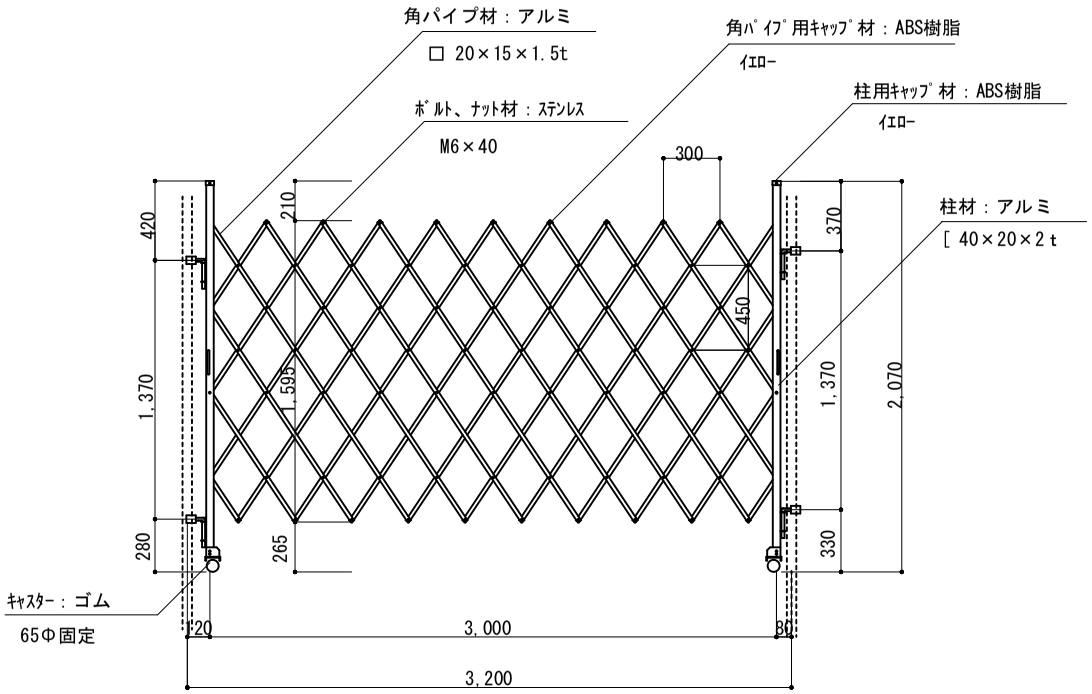

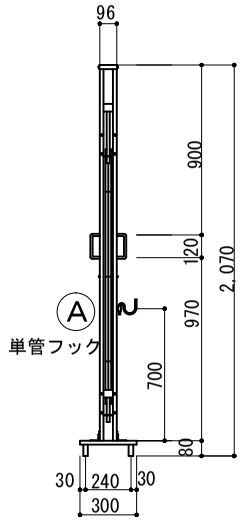

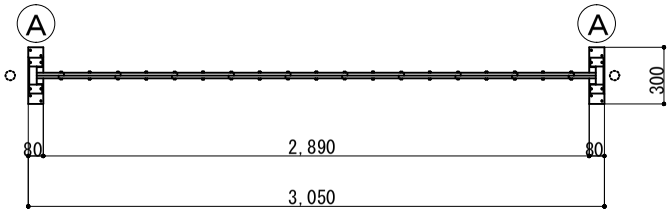

縮尺	1/40	作図日	
名称	ｱﾙﾐｷｬｽﾀｰｹﾞｰﾄ　21AYS-30-0		
ゲート工業　株式会社		作図者	