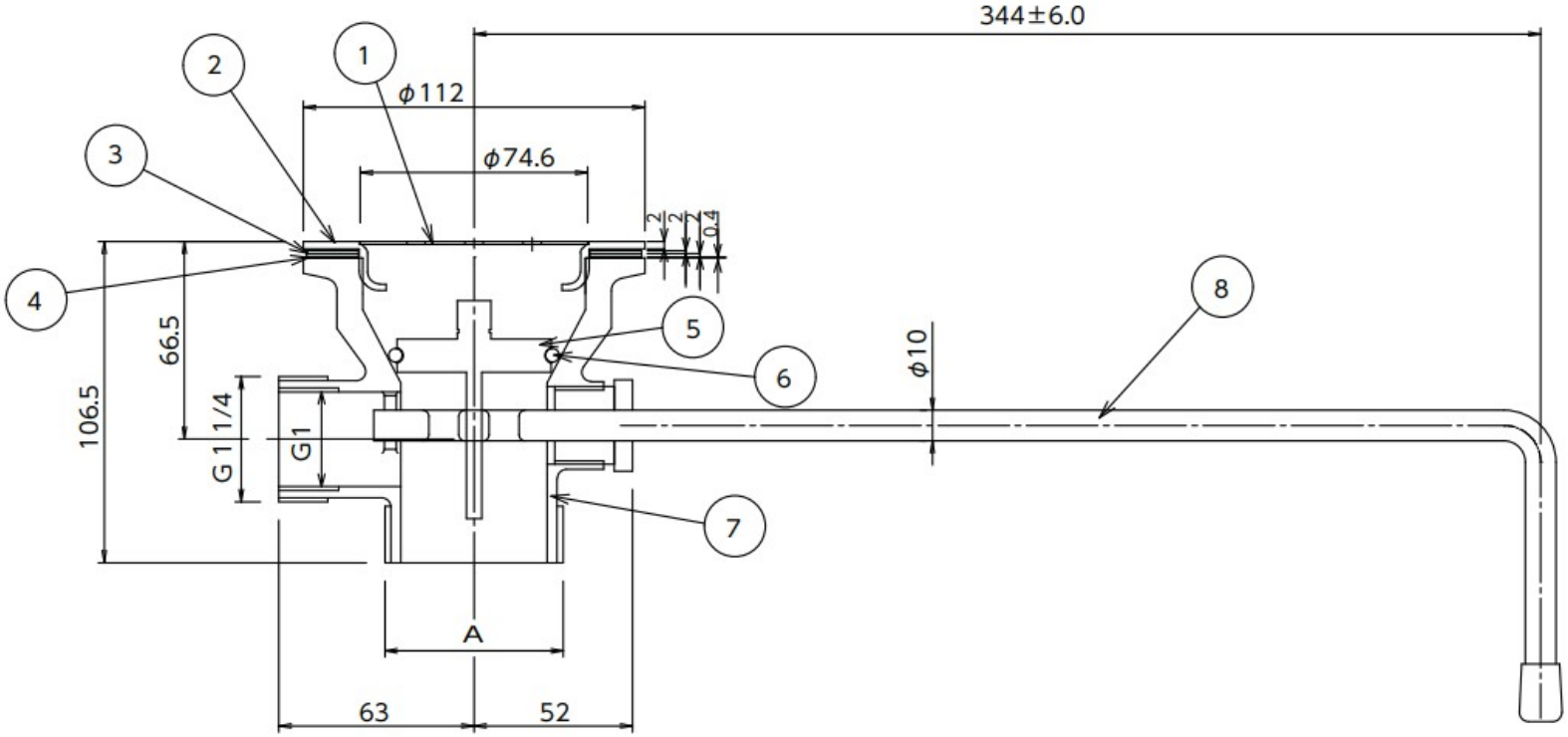

	型番	品名	材質
①	TO-124MZR	目皿	SUS304
②	TO-124FLG	フランジ	SUS304
③	TO-124FGP	ゴムパッキン	NR
④	TO-124FKK	紙パッキン	ー
⑤	TO-124VLB	バルブ(Oリング付)	鋳物SUS304
⑥	TO-124ORG	Oリング	NBR
⑦	ー	本体	鋳物SUS304
⑧	TO-124HDL	ハンドル	SUS304