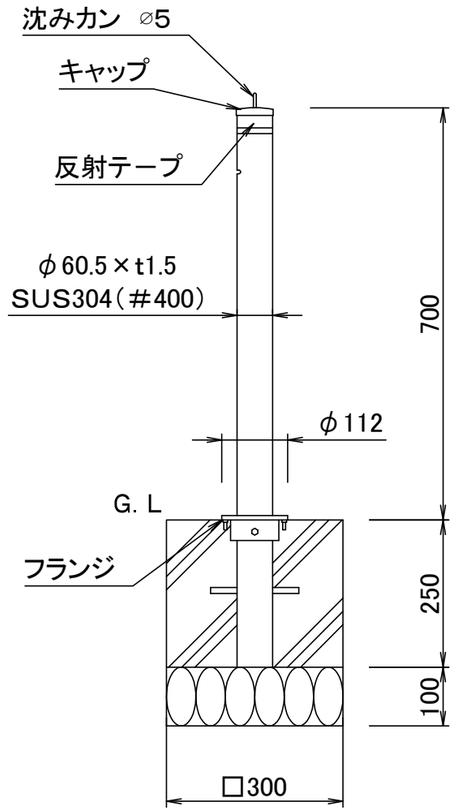


備考 ） 基礎寸法は参考寸法です

| | | | |
|---|---|---|---|
| 型式 | スペースガード S60型 ステンレス<br>固定式 クサリ内蔵受型 （LNG38） | | |
| 社名 | TOEX 株式会社 LIXIL | 図番 | 9900SKA083 |

WAKU_ATT