PiCa

備考
・使用材料
主材　アルミニウム合金　　部品　鉄、軟PVC、EPDM、PE　等
・表面処理
鋼製部品は、防錆処理を施す。
・最大使用質量　　150kg／75°
・製品質量　　10.8kg

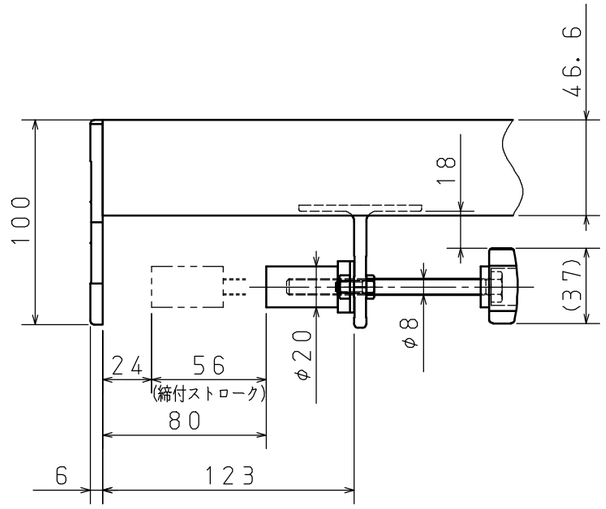

A部詳細図（S＝1：3）

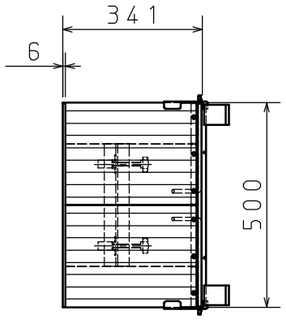

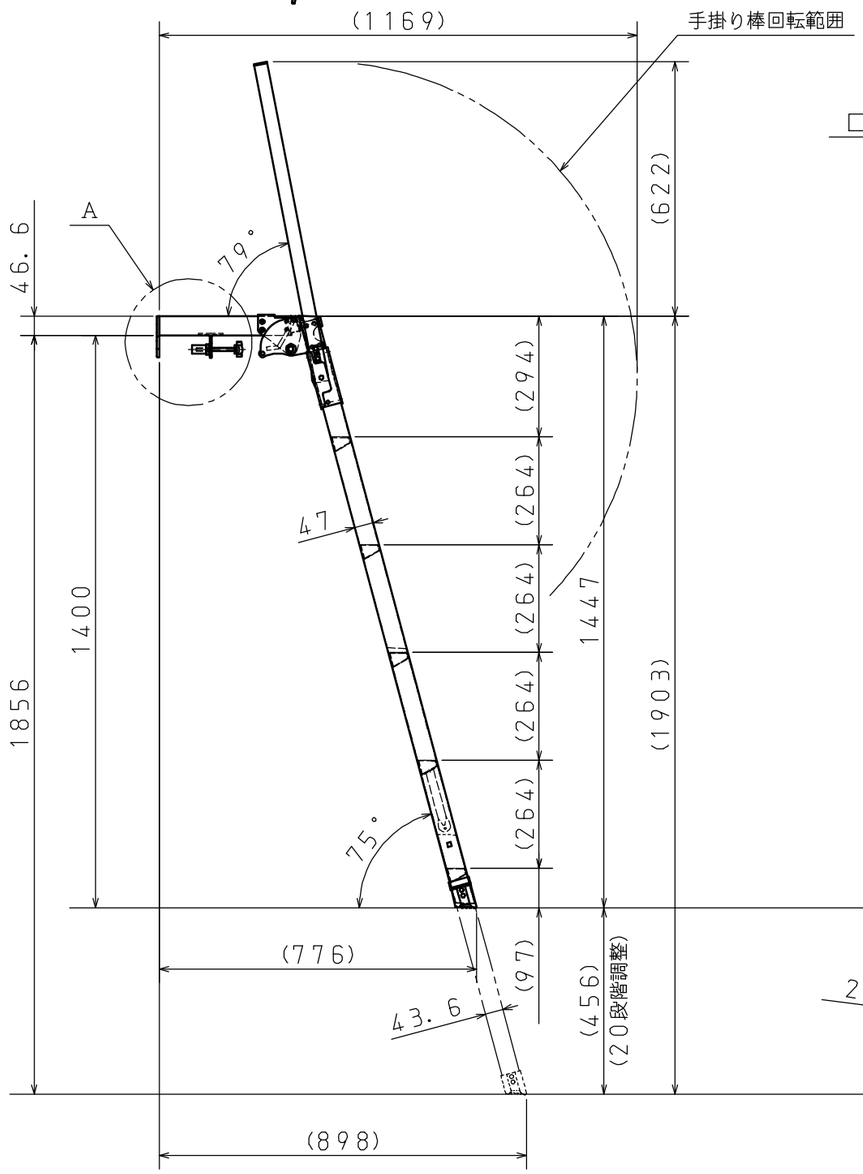

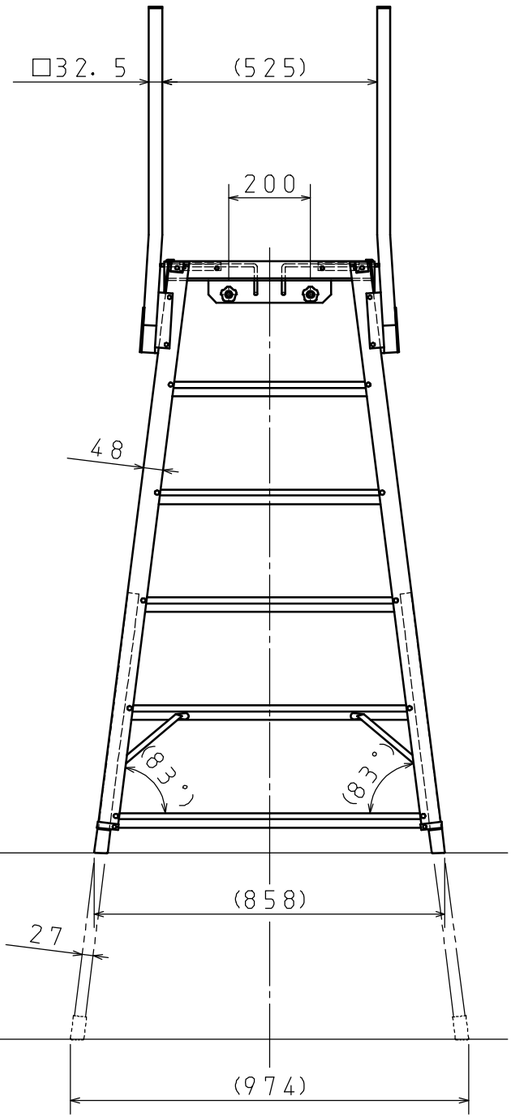

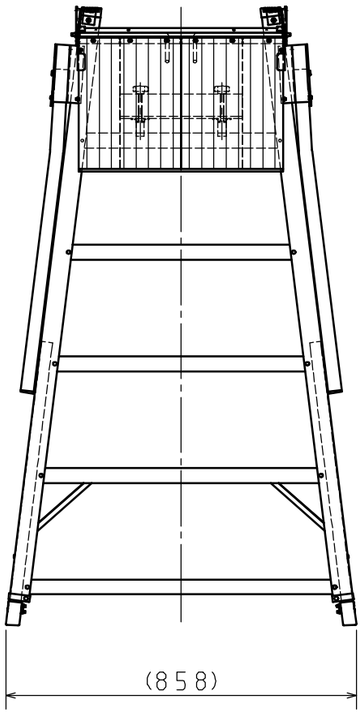

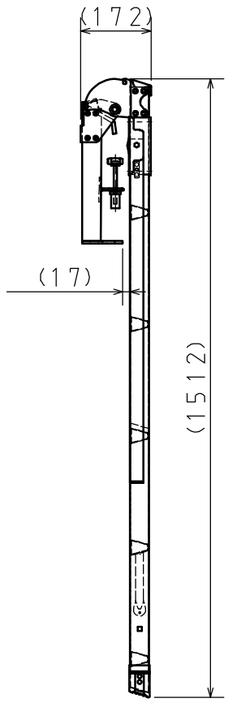

収納状態図

SCALE 尺度 1：15		DATE 日付 2006. 8. 30	CUSTOMER NAME 注文主
ピカ コーポレイション			TITLE 品名 アルミニウム合金製　トラックアオリ作業用足場台 DXB－18型
			DRAWING NO. 図面番号 80－423－01

原紙サイズ　A3