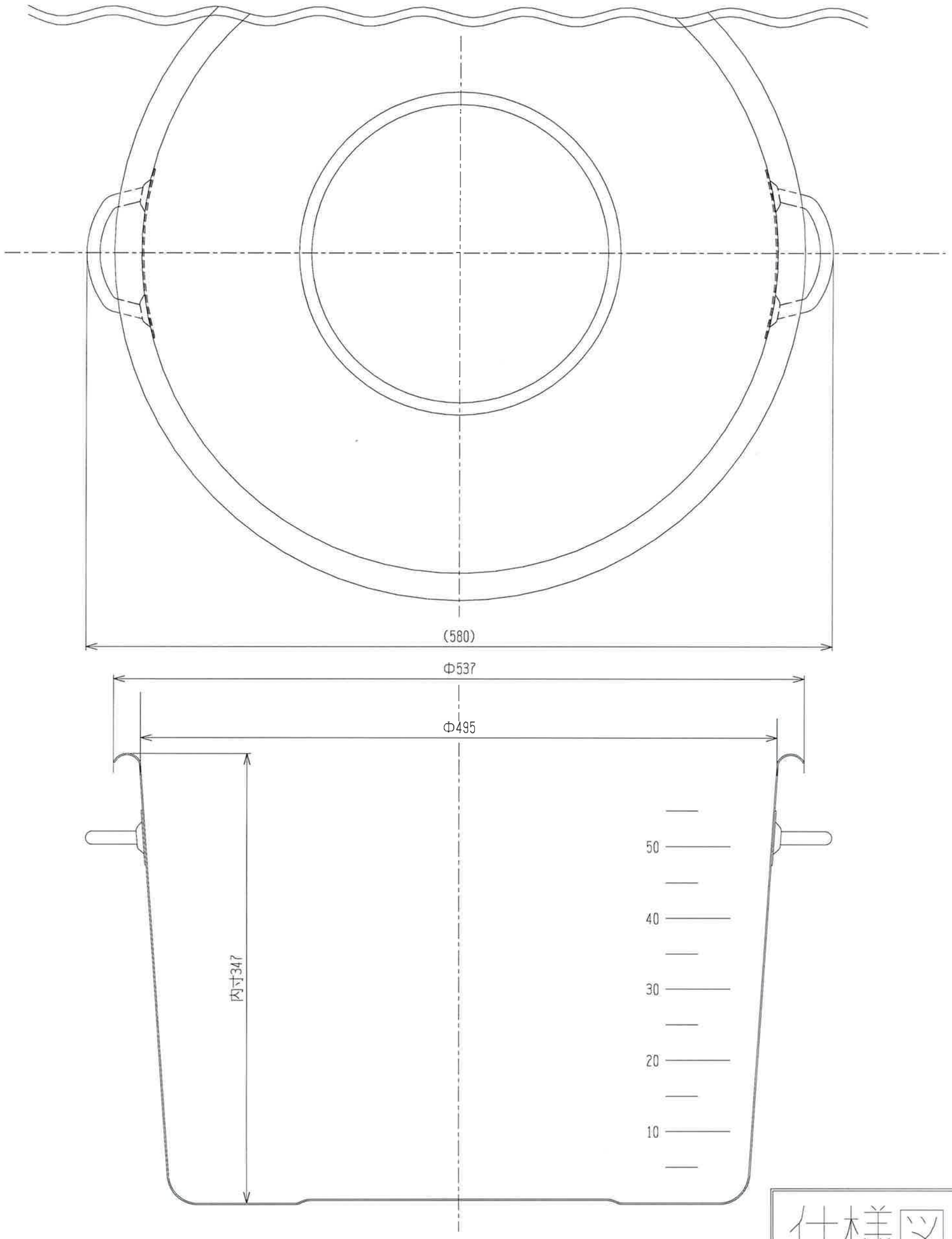

仕様図

t=1.0

承認 APPROVED BY 杉山		重量 WEIGHT kg	型式 TYPE
検図 CHECKED BY 杉山	尺度 1/3	名称 TITLE SH-6761	
設計 DESIGNED BY 相場 18.6.08	材質 MATERIAL SUS304(t1.0)		
製図 DRAWN BY 相場	作成日 DATE 2018/06/08		
会社名 corporation name 杉山工業株式会社		図面番号 DRAWING No.	改正記号 REV. MARK