改番	来　　歴	担当	検閲
△			

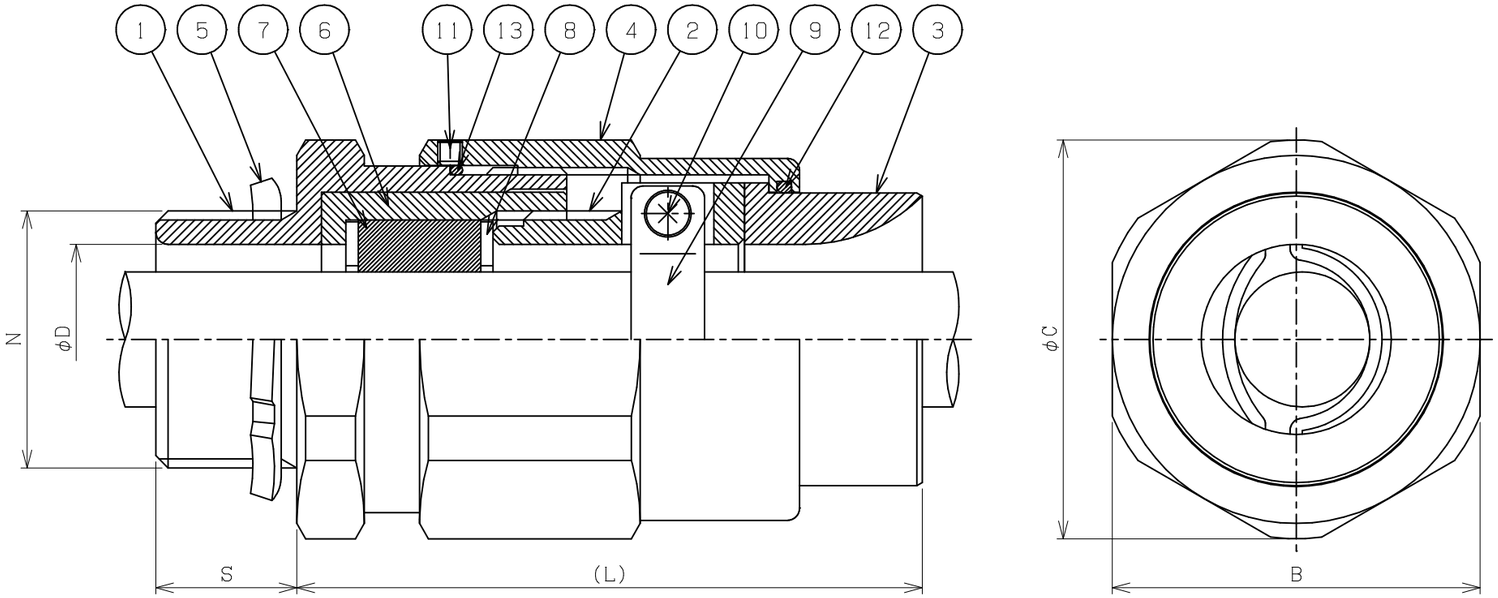

d2　ExdⅡB

型式	N	番号	適合ケーブル範囲(φ)	φD	S	S1	B	φC	(L)	重量(kg)
NSTPC-36R	PF1 1/4	8	17.0~17.9	31	23	25	60	65	102	1.3
		7	18.0~18.9							
		6	19.0~19.9							
		5	20.0~20.9							
		4	21.0~21.9							
		3	22.0~22.9							
		2	23.0~23.9							
		1	24.0~25.0							
NSTPC-42R	PF1 1/2	9	20.0~20.9	37	23	25	71	75	109	2.0
		8	21.0~21.9							
		7	22.0~22.9							
		6	23.0~23.9							
		5	24.0~24.9							
		4	25.0~25.9							
		3	26.0~26.9							
		2	27.0~27.9							
		1	28.0~29.0							
NSTPC-54R	PF 2	9	28.0~28.9	48	23	25	88	93	110	3.0
		8	29.0~29.9							
		7	30.0~30.9							
		6	31.0~31.9							
		5	32.0~32.9							
		4	33.0~33.9							
		3	34.0~34.9							
		2	35.0~35.9							
		1	36.0~37.0							

規格	部番	部品名	材質	1台分数量	備考
	13	"O"リング	NBR	1	
	12	"O"リング	NBR	1	
	11	六角穴付止めねじ	SUS304	1	
	10	十字穴付なべ小ねじ	SUS304	2	
	9	クランプ	SUS304	2	
	8	ワッシャー	SUS304	2	
	7	パッキン	CR	1	
	6	パッキンケース	CAC406 (BC6)	1	
	5	ロックナット	C3710	1	
	4	ユニオンナット	CAC406 (BC6)	1	
	3	R.カップリング	CAC406 (BC6)	1	
	2	グランド	CAC406 (BC6)	1	
	1	M.スクリュウ	CAC406 (BC6)	1	

寸法公差	承認 加藤 2021/04/12	検図 加藤 2021/04/12	尺度 /NT	型式 NSTPC-36R~54R
表面処理 ニッケルめっき	設計 鈴木 2021/04/12	製図 鈴木 2021/04/12	名称 耐圧防爆構造 耐圧パッキン式ケーブルグランド	
投影法	島田電機株式会社		図番 CG51487	改番 △