仕様表			
外形寸法(mm)		高さ269X幅596X奥行539 (トッププレート幅742)	
質量(kg)		27	
ガス接続		Rc1/2	
ガス消費量		13A	LPG
	右コンロ	4.20kW(3610kcal/h)	4.20kW(0.301kg/h)
	左コンロ	4.20kW(3610kcal/h)	4.20kW(0.301kg/h)
	後コンロ	1.27kW(1090kcal/h)	1.27kW(0.091kg/h)
	グリル	2.52kW(2170kcal/h)	2.60kW(0.186kg/h)
	全点火時	11.2kW(9630kcal/h)	11.1kW(0.793kg/h)
電源		DC3V(単1形乾電池2個)	
コンロ温度センサー		全コンロバーナー	
トッププレートの種類		ガラストップ	
防火性能評定		有	
レンジフード連動機能		有	

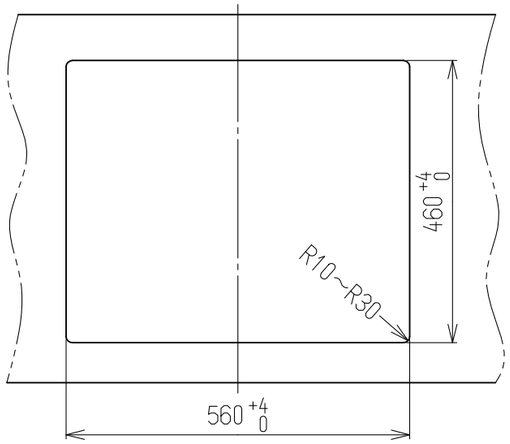

ワークトップ切り込み寸法

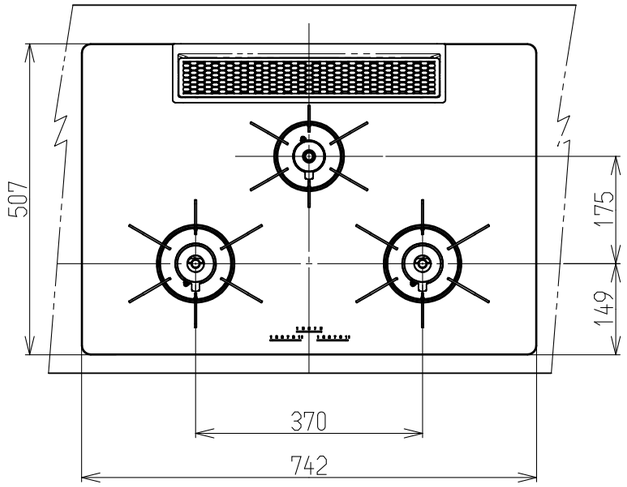

C部詳細

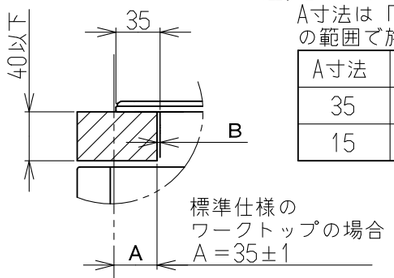

注)セットフリータイプなので
A寸法は「15±1~35±1」
の範囲で施工できます。

A寸法	B寸法
35	2.5
15	22.5

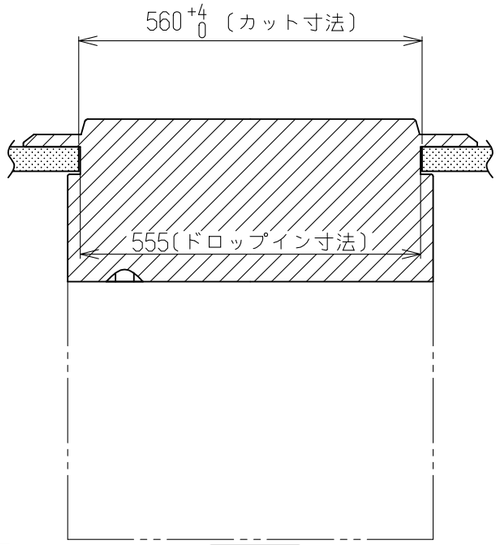

正面図

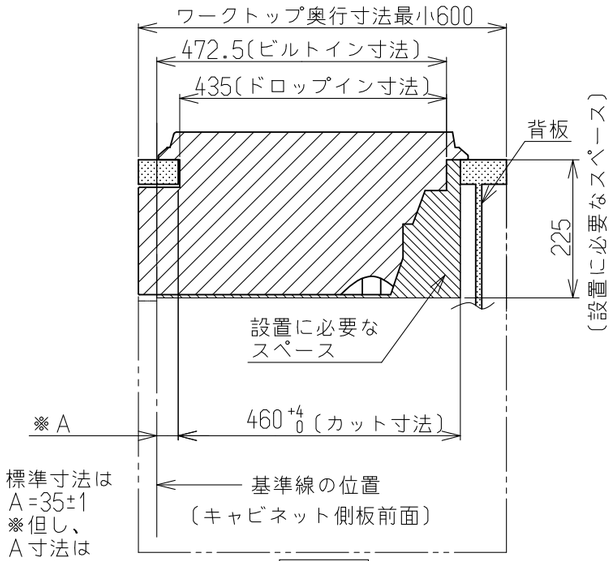

側面図

設置施工例図

※必ず、背板を取り付けてください。
※本体高さは220 +1 -2 です。

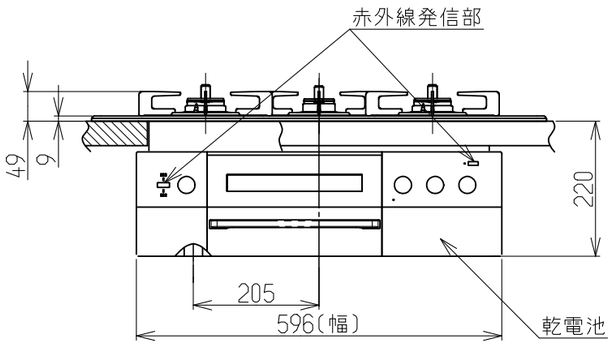

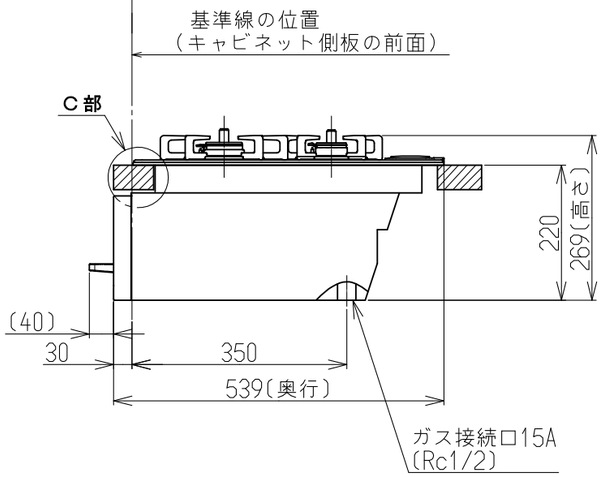

名称	外観図				品名	両面焼き付き三口 ガスビルトインコンロ
型式	RHS72W39M12RSTW,RHS72W39M13RSTW ,RHS72W39M14RSTW					
作成	25.02.28	尺度	1/10	サイズ	A3	リンナイ株式会社