

TL-11G

ステンレスキャッチクリップ(コーナー型)

Tension Latch (Corner use)

NEW RoHS2 10 TSCA PBT5 SUS

特長

コーナー用のアームキャッチです。アーム部分には、スプリングによる締付 効果もあります。
キーパーの取付方向を 2 種類から選択いただけます。

用途

計測機器・工作機械等

Characteristic

Can be installed on the corner of box. Springs help to insure tight latching.
2 types of installation direction are selectable.

Application

Measuring instruments / Machine tools, etc.

■部品表 Parts List

部番 No.	部品名 Part Name	材質 Material	処理 Finish	数 Quantity
1	レバー Lever	SUS304	バレル研磨 Barrel Polishing	1
2	ベース Base			1
3	アーム(A) Arm(A)			2
4	アーム(B) Arm(B)			1
5	アーム(C) Arm(C)			1
6	シャフト Pin		—	2
7	スプリング Spring		バレル研磨 Barrel Polishing	2
8	キーパー Keeper			1

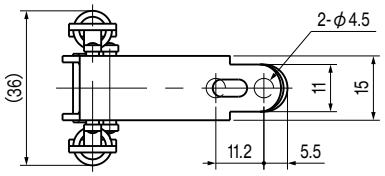

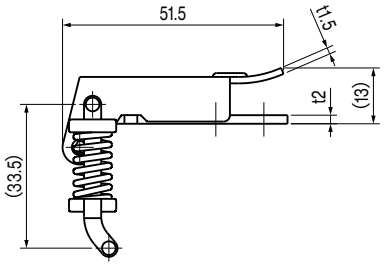

TL-11G-2 キーパー

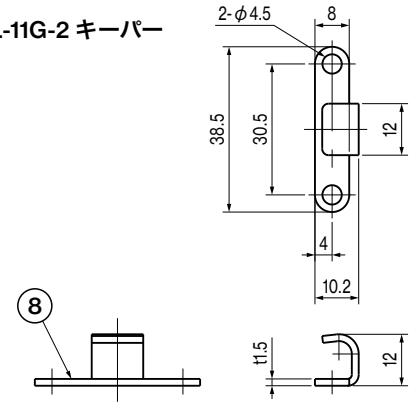

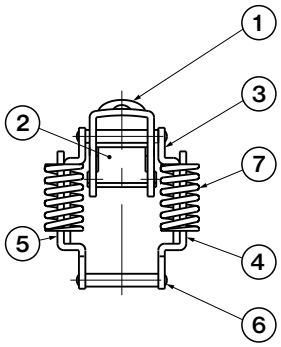

TL-11G-3 キーパー

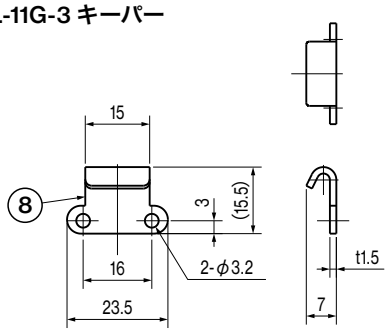

取付位置
Installation Position

平行取付 TL-11G-2
Parallel Installation

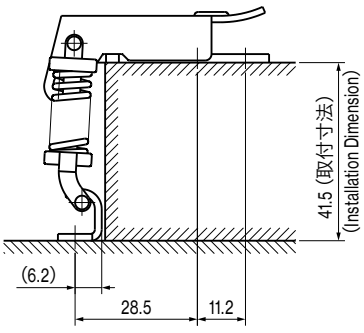

垂直取付 TL-11G-3
Vertical Installation

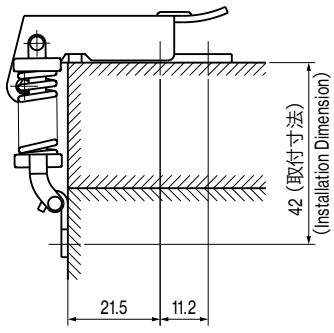

仕様 Specification

型番 Model No.	締付力 N(kgf) Tightening Force N(kgf)	キーパー取付方向	自重(g) Net Weight(g)
TL-11G-2	約 137(14) approx.137(14)	平行取付 Parallel Installation	42
NEW TL-11G-3		垂直取付 Vertical Installation	41

CAD data available online

tochigiya